（参考）

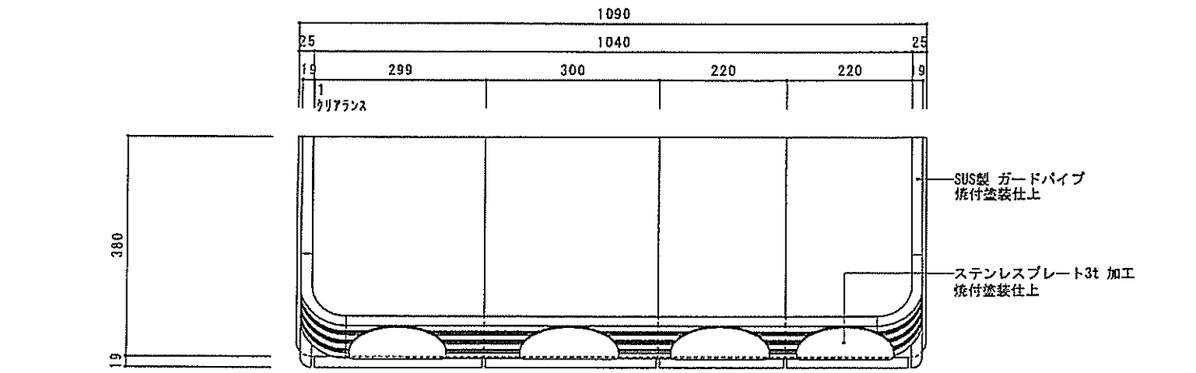

上部姿図　S=1/10

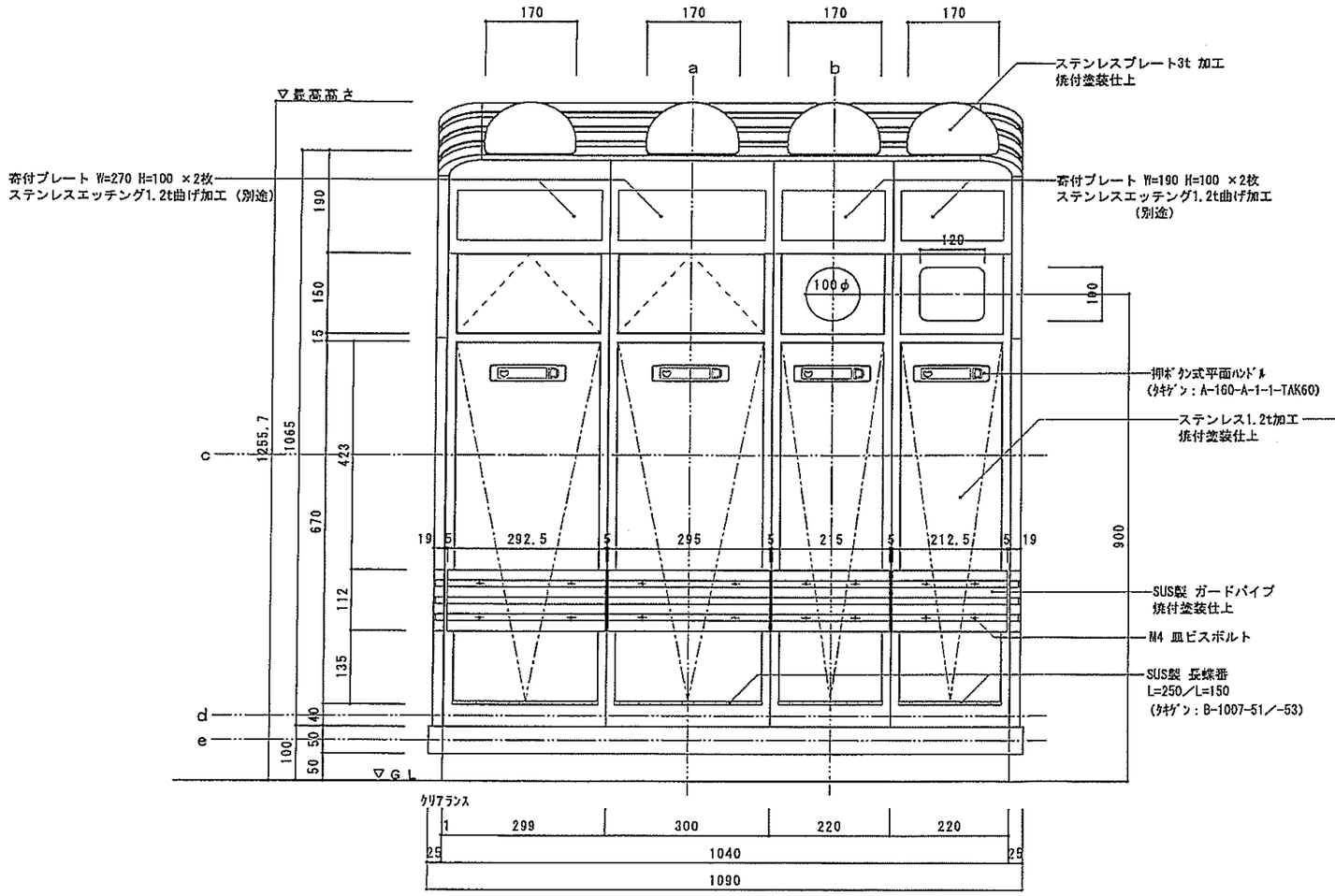

正面姿図　S=1/10

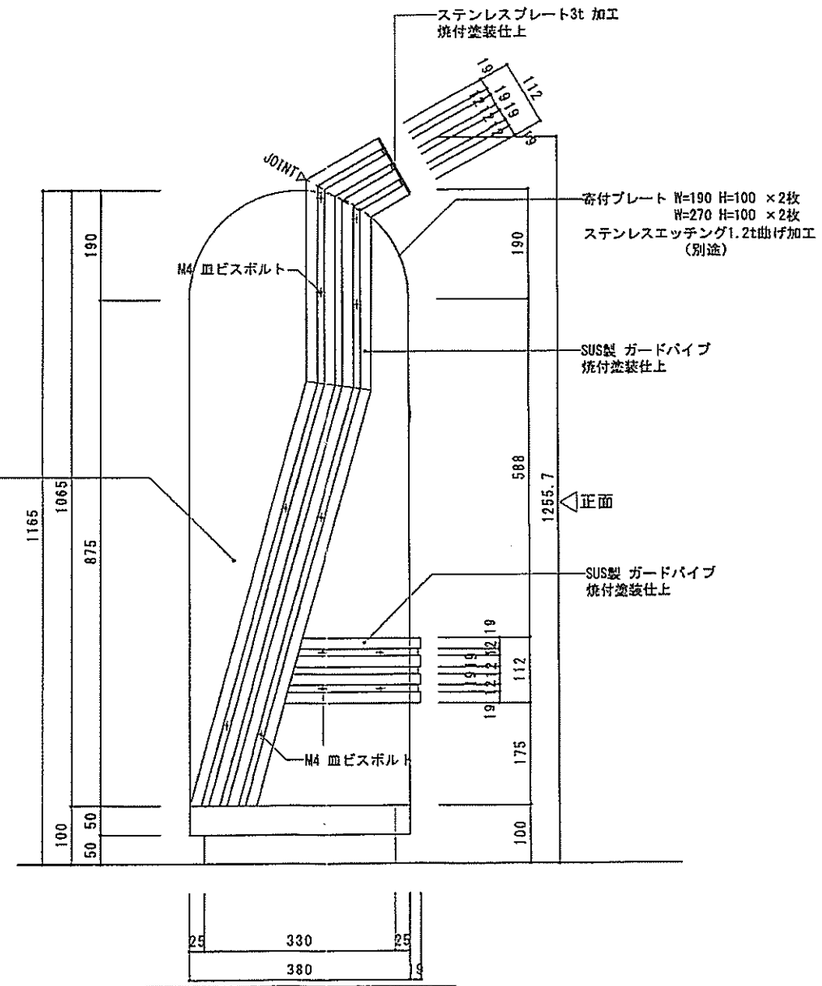

側面姿図　S=1/10

製図年月日 2014. 2. 24	工事名 分別型街路ごみ容器	図面番号
縮尺 図面に記載の通り	図面名 姿図１	／

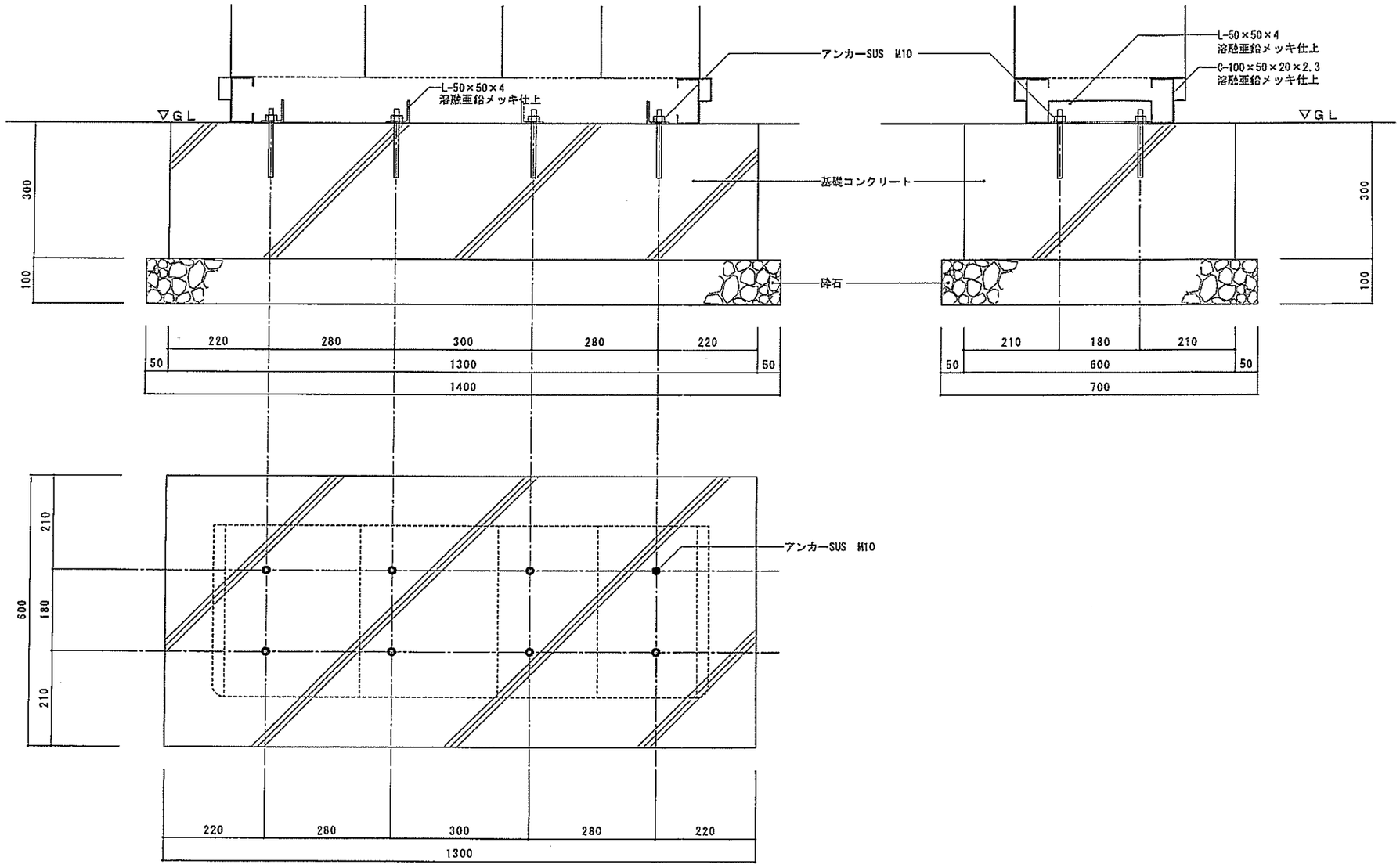

アンカープラン　S=1/10

製図年月日 2014. 2. 24	工事名 分別型街路ごみ容器	図面番号
縮尺 図面に記載の通り	図面名 基礎図	