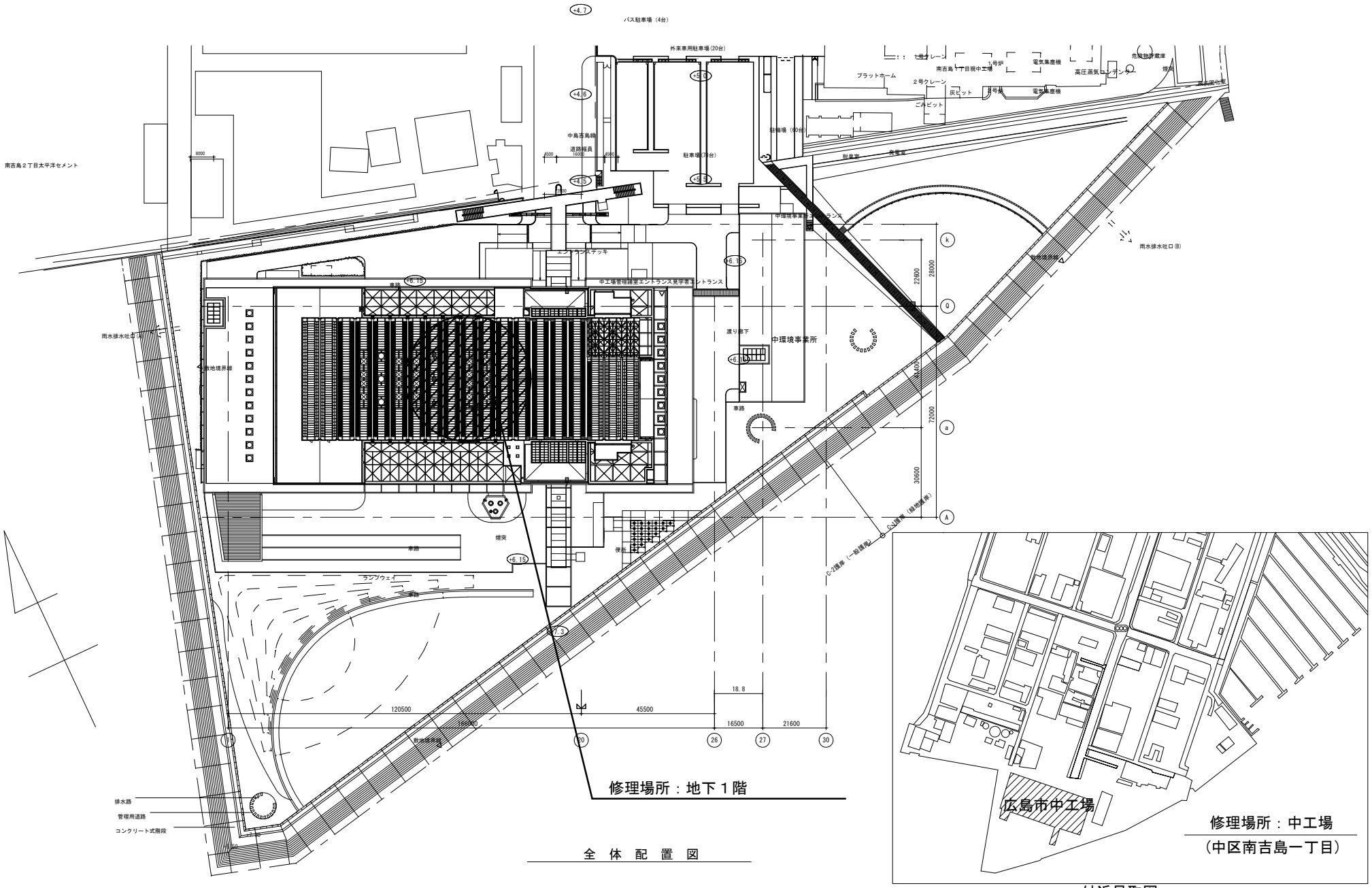

図番	工事名	図面名称・縮尺	設計		場長	次長				設計	大	中	小	地域	施設	種類	
７－１	中工場ポンプ修理	付近見取図・全体配置図	７年７月	広島市環境局 環境施設部中工場													令和７年度

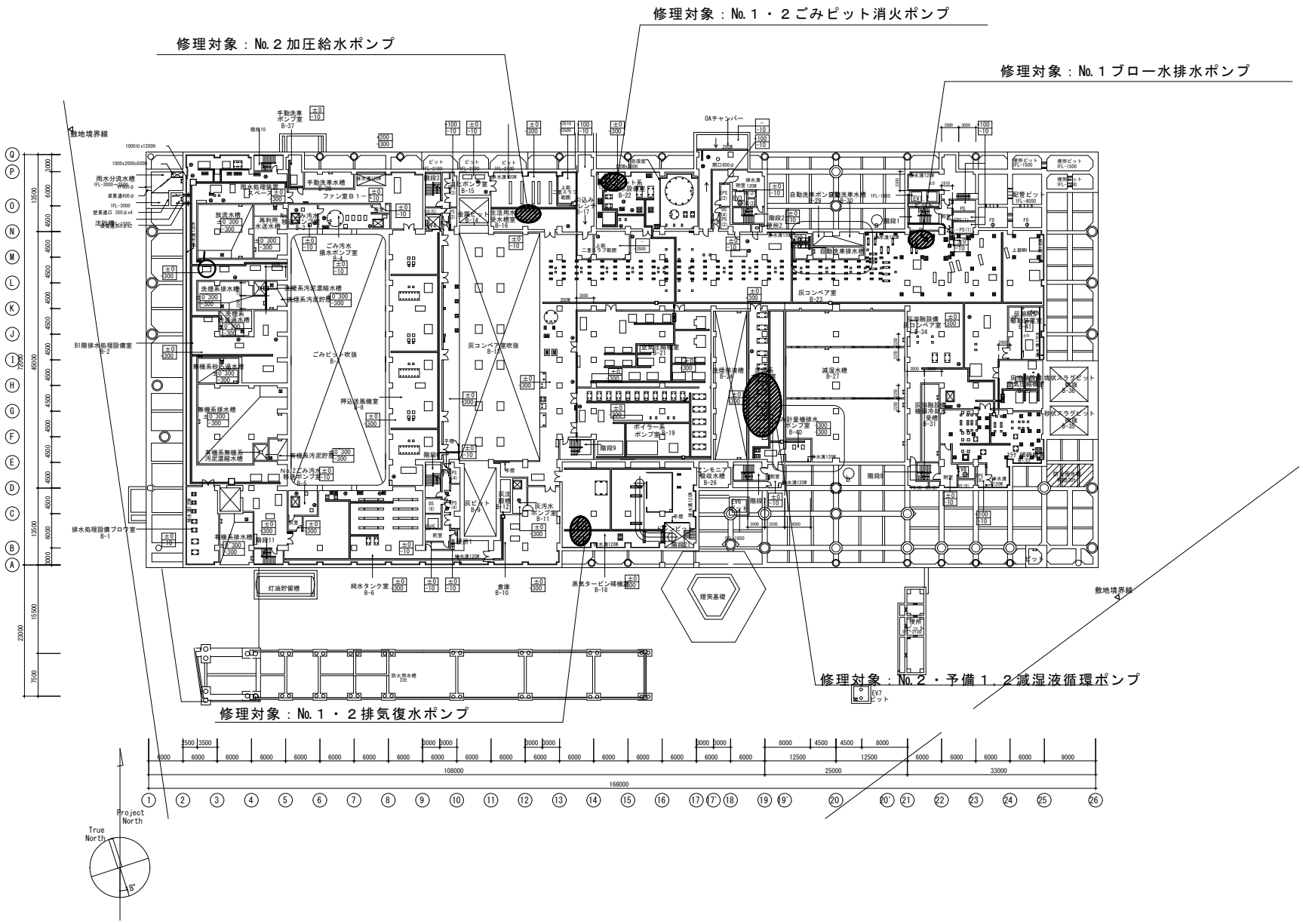

図番	修理名	図面名称・縮尺	設計		場長	次長				設計	大	中	小	地域	施設	種類	
７－２	中工場ポンプ修理	Ｂ１Ｆ平面図	令和７年７月	広島市環境局 環境施設部中工場													令和７年度

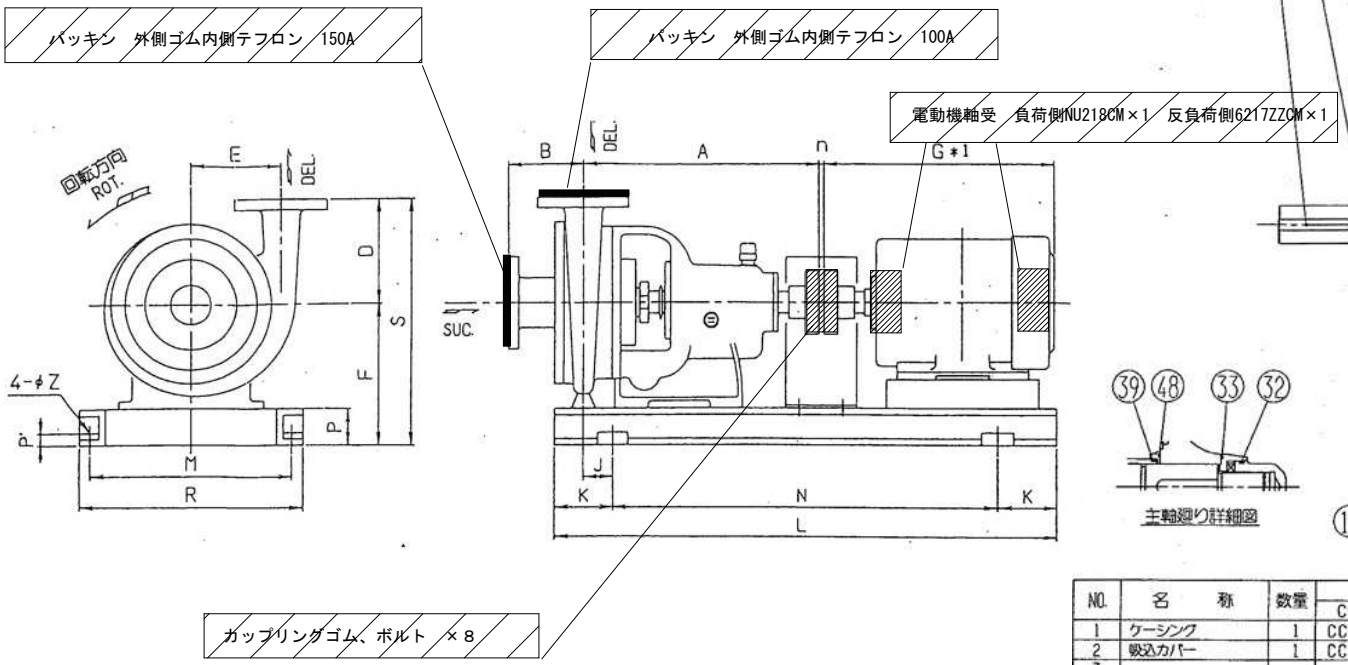

減湿液循環ポンプ外形図　　S=1/not

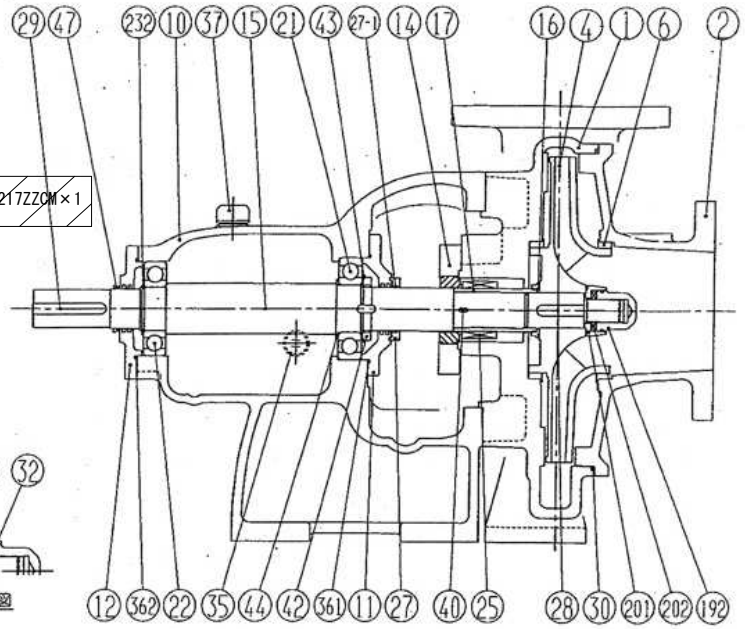

減湿液循環ポンプ構造図　　S=1/not

NO.	名　称	数量	材質 CCR	材質 Y3	材質 YNN	材質 YAA	NO.	名　称	数量	材質	備考
1	ケーシング	1	CCR10	YST30	YST130N	YST130A	10	軸受脚体	1	FC200	#165
2	吸込カバー	1	CCR10	YST30	YST130N	YST130A	11	軸受カバー	1	FC200	
3							12	軸受カバー	1	FC200	
4	羽根車	1	CCR10	YST30	YST130N	YST130A	21	玉軸受	1	SUJ2	6312
5							22	玉軸受	1	SUJ2	6311
6	ライナーリング	2	CCR10	YST30	YST130N	YST130A	231				
7							232	ストップリング	1	SWRH	S55
14	メカシールカバー	1	SUS316	SUS316	SUS316	SUS316	27	水切ツバ	1	樹脂	
15	主　軸	1	SUS304	SUS316	SUS316	SUS316	27-1	Oリング	1	EPDM	
16	羽根車スペーサー	1	SUS316	YST130N	YST130N	YST130N	29	カップリングキー	1	S45C	
17	スリーブ	1	SUS304	YST130N	YST130N	YST130N	31				
18							34				
191							35	油面計	1	樹脂	
192	羽根車ナット	1	YST130N	YST130N	YST130N	YST130N	361	軸受パッキン	1	NBR	G130
201	羽根車座金	1	SUS316	YST130N	YST130N	YST130N	362	軸受パッキン	1	NBR	G120
202	スプリングワッシャ	1	SUS304	SUS316	SUS316	SUS316	37	給油栓	1	樹脂	
							38				
25	メカニカルシール	1S			YST130N		42	ベアリングナット	1	S20C	AN12
26							43	ベアリングワッシャ	1	SPCC	AW12
28	羽根車キー	1	SUS304	SUS316	SUS316	SUS316	44	サポートリング	1	SWRH	
30	ケーシングパッキン	1	NBR	EPDM	EPDM	EPDM	45				
32	Oリング	1	NBR	EPDM	EPDM	EPDM	46				
33	Oリング	1	NBR	EPDM	EPDM	EPDM	47	Vリング	1	NBR	V-50A
39	スリーブパッキン	1	NBR	EPDM	EPDM	EPDM					
40	舟形キー	1	SUS304	SUS316	SUS316	SUS316					
41											
48	Oリング	1	NBR	EPDM	EPDM	EPDM		潤滑油	1L	タービン油46	本市支給品

：　取替部品及び修理内容を示す。

（修理内容）
No.２．予備減湿液循環ポンプ修理　　３台
１．機器を分解整備し、内部点検を行う。
２．図示する消耗部品等を取替える。（オイル交換含む）
３．機器の組立て、芯出し、試運転調整を行う。
４．整備前後の電流値、振動値、温度及び絶縁測定を行う。
５．補修塗装を行う。
※　部品数量は１台分を示す。

＜減湿液循環ポンプ　仕様＞

型　式　：　UEN-1560
製造者　：　㈱横田製作所
摘　要　：　吸込側　150A　吐出側　100A
210ｔ/h　0.69MPa　製番　予備No.１　9121002002
予備No.２　9121002004
（電動機）　型　式　：　SF-TH 三相誘導電動機
全閉外扇形
製造者　：　三菱電機
摘　要　：　75Kw 440V 4P

図番	工事名	図面名称・縮尺	設計		場長	次長				設計	大	中	小	地域	施設	種類	
７－３	中工場ポンプ修理	減湿液循環ポンプ外形図 減湿液循環ポンプ構造図 S=1/not	７年７月	広島市環境局 環境施設部中工場													令和７年度

：　取替部品を示す。

（修理内容）
ブロー水排水ポンプ修理　１台（No.１）
１．機器を分解整備し、内部点検を行う。
２．図示する消耗部品を取替える。
３．機器の組立て、芯出し、試運転調整を行う。
４．整備前後の振動、温度測定を行う。
５．補修塗装を行う。

※　一覧表中の数量は１台分を示す。

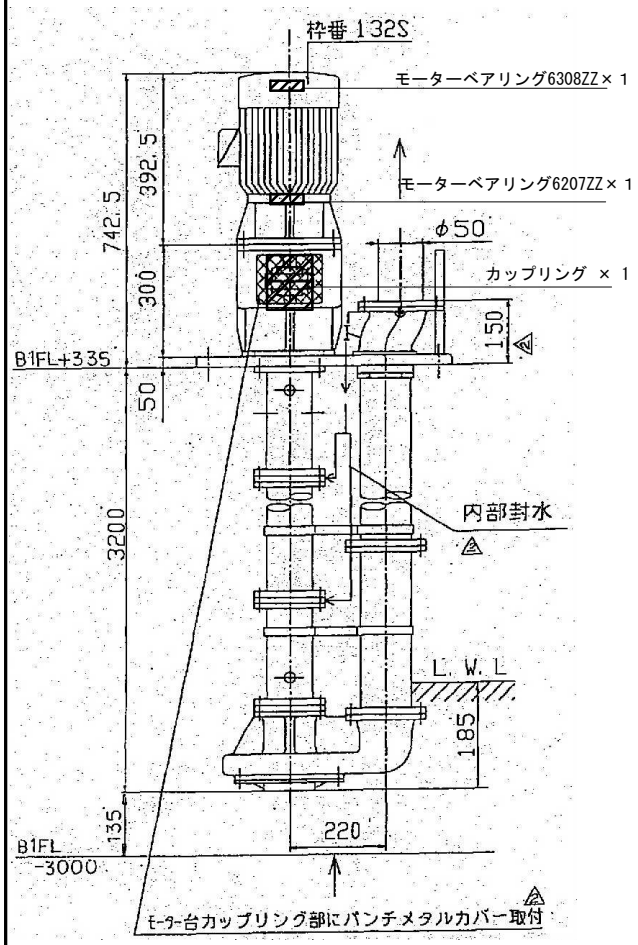

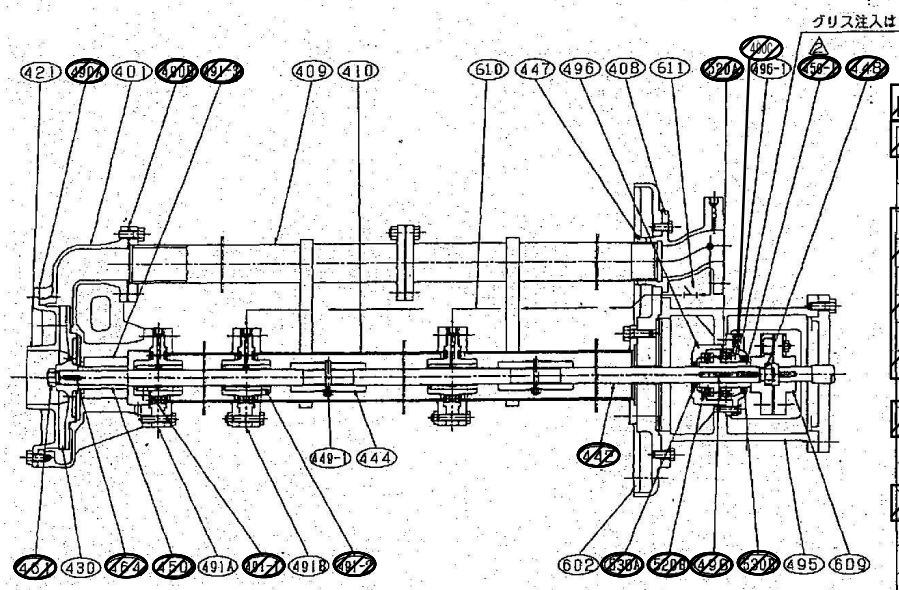

部品番号	部品名称	数/台	材質	摘要
490C	ベアリングカバーパッキン	1		
491-1	下部軸受メタル	1	6 T 0	
491B	水中メタルケース軸受B	2	SCS13	
491A	水中メタルケース軸受A	1	SCS13	
490B	ケースパッキンB	1	ノンアスベスト t=3	
490A	ケースパッキンA	1	ノンアスベスト t=1	
464	羽根車用キー	1	SUS304	
461	羽根車ナット	1	SUS304	
450-1	軸受スリーブ	1	FCD400	
450	軸スリーブ	1	SUS304	
449-1	ピン・ナット	2	SUS304	
448	調節ナット	1	S45C	
447	ロックナット	1	SCS13	
444	継手スリーブ	2	SUS304	
442	主軸	1組	SUS304	
430	羽根車	1	SCS13	
421	吸込カバー	1	SCS13	
410	吊下管	1組	SUS304TP	
409	揚水管	1組	SUS304TP	
408	吐出フランジ	1	SCS13	
401	ケーシング	1	SCS13	

部品番号	部品名称	個数	材質	摘要
611	Y形ストレーナー	1	SCS13	
610	封水管	1式	SUS304	1/4B
609	軸継手	1組	FC200	
602	共通台板	1	FC200	
530B	オイルシールB	1	NBR TC40588	
530A	オイルシールA	1	NBR TC25408	
520B	スラスト玉軸受	1	SUJ51208	

部品番号	部品名称	個数	材質	摘要
520A	ラジアル玉軸受	1	SUJ6208	
498	軸受スリーブオー	1	S45C	
496-1	軸受カバー	1	FC200	
496	軸受	1	FC200	
495	モーター台	1	FC200	
491-3	ケース軸受メタル	1	6 T 0	
491-2	中間軸受メタル	2	6 T 0	

型式	50SVC-27 #26		
製図	Y.KUROSAWA	製番	016590~1
設計		尺度	N.T.S.|3角法
検図		図番	A-4011107-10
提出月日			

・株式会社 丸八ポンプ製作所　組立構造図

ブロー水排水ポンプ外形図　S=1/not

※上記数量は１台分を示す。

ブロー水排水ポンプ分解構造図　S=1/not　（数量は１台分）

図番	工事名	図面名称・縮尺	設計		場長	次長				設計	大	中	小	地域	施設	種類	
７－４	中工場ポンプ修理	ブロー水排水ポンプ外形図 ブロー水排水ポンプ分解構造図 S=1/not	７年７月	広島市環境局 環境施設部中工場													令和７年度

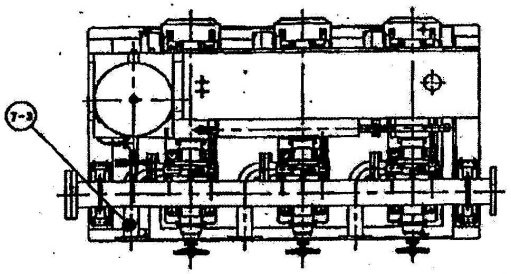

：取替部品を示す。

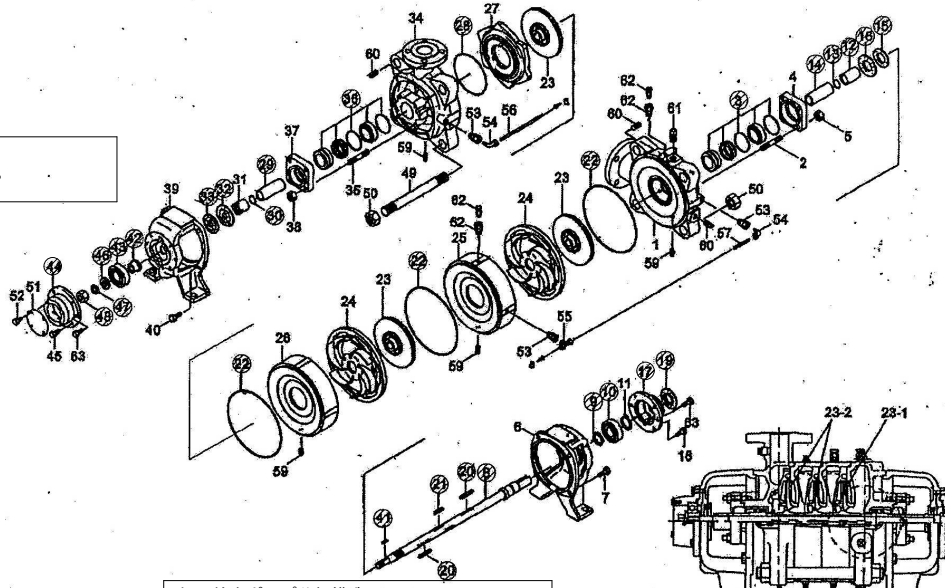

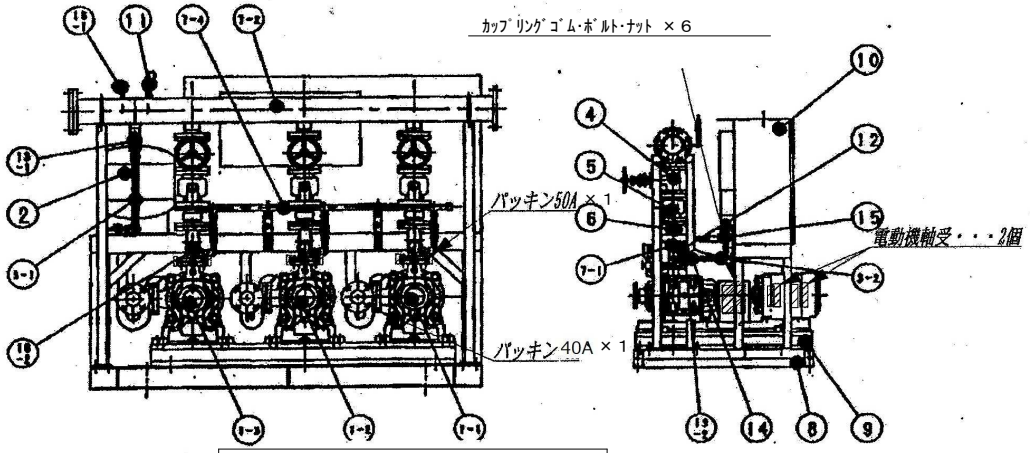

加圧給水ポンプ外形図　S=1/not

※上記数量は１台分を示す。

加圧給水ポンプ分解構造図　S=1/not　（数量は１台分）

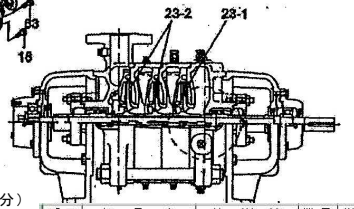

No.	名　称	数量	備　考	No.	部品名	数量	備　考
1-1	ポンプ（NO. 1）	1	ステンレス製	7-4	連結管	1	ステンレス製
1-2	ポンプ（NO. 2）	1	ステンレス製	8	ベース	1	SS400
1-3	ポンプ（NO. 3）	1	ステンレス製	9	防振架台	1	スプリング
2	アキュムレータ	1	AWX	10	制御盤	1	ECSG2-R形
3-1	可とう管	1	ステンレス製	11	圧力発信器	1	
3-2	可とう管	3	ステンレス製	12	流量センサー	3	
4	仕切弁	3	ステンレス製	13-1	ボール弁	1	ステンレス製
5	逆止弁	3	ステンレス製	13-2	ボール弁	3	ステンレス製
6	防振継手	3	ゴム	14	オリフィス	6	ステンレス製
7-1	連結管	3	ステンレス製	15	逆止弁	3	ステンレス製
7-2	連結管	1	ステンレス製	16-1	圧力計	1	
7-3	連結曲管	3	ステンレス製	16-2	圧力計	3	

（修理内容）

生活用水加圧給水ポンプ修理　１台（№２）

1. 機器を分解整備し、内部点検を行う。
2. 図示する消耗部品を取替える。
3. 機器の組立て、芯出し、試運転調整を行う。
4. 整備前後の振動、温度測定を行う。
5. 補修塗装を行う。

※　右の一覧表中の数量は１台分を示す。

ポンプ仕様			
名称		吐出量	0.465m3/h
台数	3	全揚程	72m
記号	No.1,No.2,No.3	回転数(min⁻¹)	インバータ
メーカー	鶴川本製作所	軸受	SUJ2
型番	KR-506MX3-M11	備考	メカニカルシール インバーター電動機

電動機仕様	
出力	11kW
極数	2
相	三相
電圧	200V
軸受	6308ZZ 6309ZZ
グリス	ー

番号	部品名	仕様等	数量	備考
006	メカニカルシール	セラミック＋カーボン	1	
008	主軸	S35C	1	
009	調整リング	SUS403	1	
010	玉軸受	SUJ2	1	
012	スリーブ	SC6	1	
013	Oリング	NBR	1	
014	スリーブ	SUS316	1	
015	水切りつば	NBR	1	
016	水切りつば	NBR	1	
019	水切りつば	NBR	1	
020	キー	6×6×56	2	
021	キー	6×6×40	1	
022	Oリング	NBR	3	
028	Oリング	NBR	1	
029	スリーブ	SUS316	1	
030	Oリング	NBR	1	
032	水切りつば	NBR	1	
033	水切りつば	NBR	1	
036	メカニカルシール	セラミック＋カーボン	1	
041	キー	5×5×20	1	
042	スリーブ	SUS316	1	
043	玉軸受	SUJ2	1	
046	平座金	17×44	1	
047	内歯付平座金	16		
048	ナット	M16	1	
053	ニップル		3	
054	チューブカップリング		2	
055	チューブカップリング		1	
056	直管		1	
057	直管		1	
060	プラグ		3	
017	軸受箱		1	
044	軸受箱		1	
－	カップリング・ゴム・ボルト・ナット		6	
－	パッキン(外側ゴム・内側テフロン)50A		1	
－	パッキン(外側ゴム・内側テフロン)40A		1	

図番	工事名	図面名称・縮尺	設計		場長	次長				設計	大	中	小	地域	施設	種類	
７－５	中工場ポンプ修理	加圧給水ポンプ外形図 加圧給水ポンプ分解構造図 S=1/not	７年７月	広島市環境局 環境施設部中工場													令和７年度

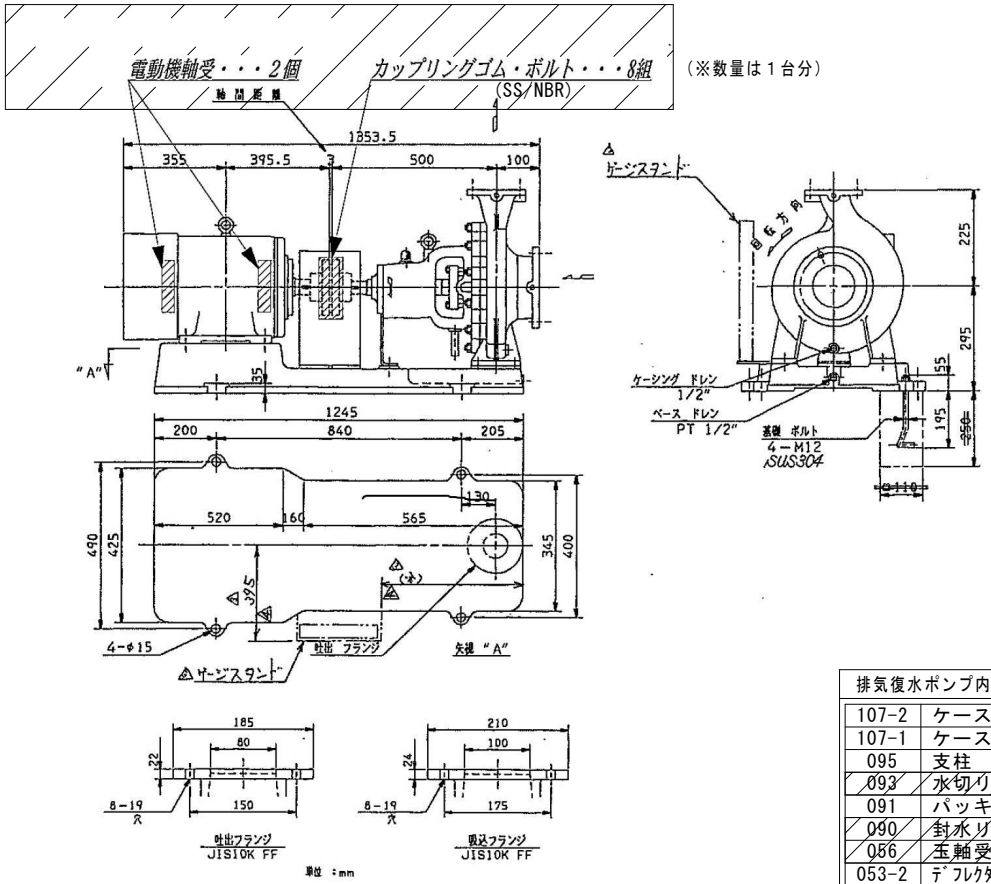

排気復水ポンプ組立外形図

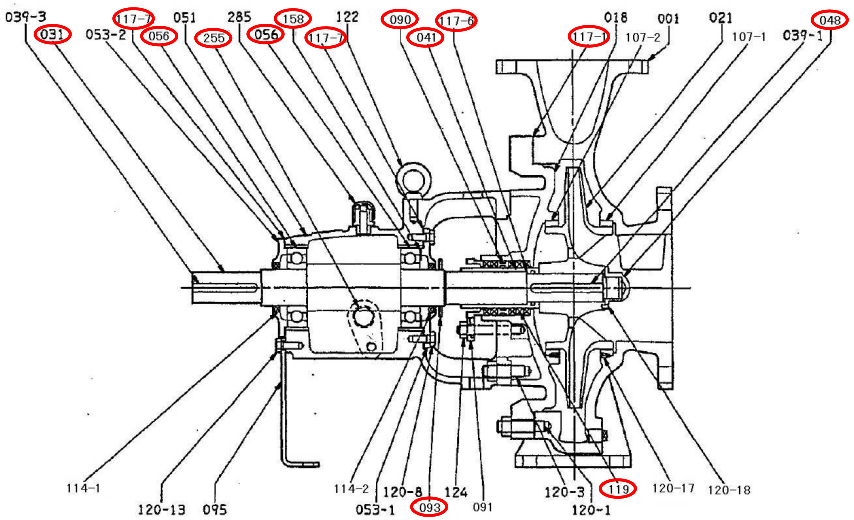

排気復水ポンプ内部構造図

・・・取替部品（リスト中数量は１台分）

排気復水ポンプ内部品リスト

番号	部品名	材料	数量	備考
107-2	ケースウエアリング	FCD400	1	
107-1	ケースウエアリング	FCD400	1	
095	支柱	SS400	1	
093	水切リング	SCS14	1	
091	パッキン押さえ	FC150	1	
090	封水リング	SUS304	1	
056	玉軸受		2	6308
053-2	ﾃﾞﾌﾚｸﾀｰ（止めネジ付）		1	
053-1	ﾃﾞﾌﾚｸﾀｰ（止めネジ付）		1	
051	軸受胴体	FC200	1	
048	インペラナット	SUS304	1	
041	パッキン用スリーブ	SUS403	1	
039-3	キー	S50C	1	
039-1	キー	SUS316	1	
031	主軸（穴付ボルトSUS316共）	SUS304(主軸)	1	
021	羽根車	SCS13	1	
018	グランドカバー	FC250	1	
001	ケーシング	FC250	1	

番号	部品名	材料	数量	備考
285	空気抜き	ﾎﾟﾘｶｰﾎﾞﾈｲﾄ	1	
255	油面計	合成ｺﾞﾑ/ｶﾞﾗｽ	1	
158	波座金	SK5	1	
124	パッキン押さえボルト	SUS403	2	
122	吊ボルト	S20C	1	
120-18	セットスクリュー	SUS316	1	
120-17	セットスクリュー	SUS316	4	
120-13	ボルト	SS400	2	
120-8	ボルト	SS400	8	
120-3	ボルト＆ナット	SS400	4	
120-1	ボルト＆ナット	SUS403	12	
119	グランドパッキン	P#6501L	5	45×65×10
117-7	ガスケット	オイルシート	2	80×110×0.2
117-6	ガスケット	V#6500AC	1	32×39×1
117-1	ガスケット	V#6500	1	225×275×1
114-2	軸受カバー	FC200	1	
114-1	軸受カバー	FC200	1	

ポンプ仕様			
名称	排気復水ポンプ	吐出量	145t/h
台数	2	全揚程	0.4MPa
記号	No.1, No.2	回転数	3540
ﾒｰｶｰ	㈱荏原製作所	軸受	6308×2
型番	100×80IFWM1614	備考	

電動機仕様	
出力	30kW
極数	2
相	三相
電圧	440V
軸受	6310ZZ,6312ZZC3

修理内容

排気復水ポンプ整備・・２台
ポンプ及び電動機の分解整備を行い、図示する部品を取り替える。
機器の組み立て、芯出し、オイル交換[0.58ﾘｯﾄﾙ/台](潤滑油支給)、試運転調整を行う。
整備前後の振動、温度測定を行う。
補修塗装を行う。

図番	工事名	図面名称・縮尺	設計		場長	次長				設計	大	中	小	地域	施設	種類	
７－６	中工場ポンプ修理	排気復水ポンプ外形図 排気復水ポンプ構造図 S=1/not	７年７月	広島市環境局 環境施設部中工場													令和７年度

：　取替部品を示す。

（修理内容）
ごみピット消火ポンプ修理　２台（№１・２）
１．機器を分解整備し、内部点検を行う。
２．図示する消耗部品を取替える。（オイル交換含む）
３．機器の組立て、芯出し、試運転調整を行う。
４．整備前後の振動、温度測定を行う。
５．補修塗装を行う。

※　一覧表中の数量は１台分を示す。

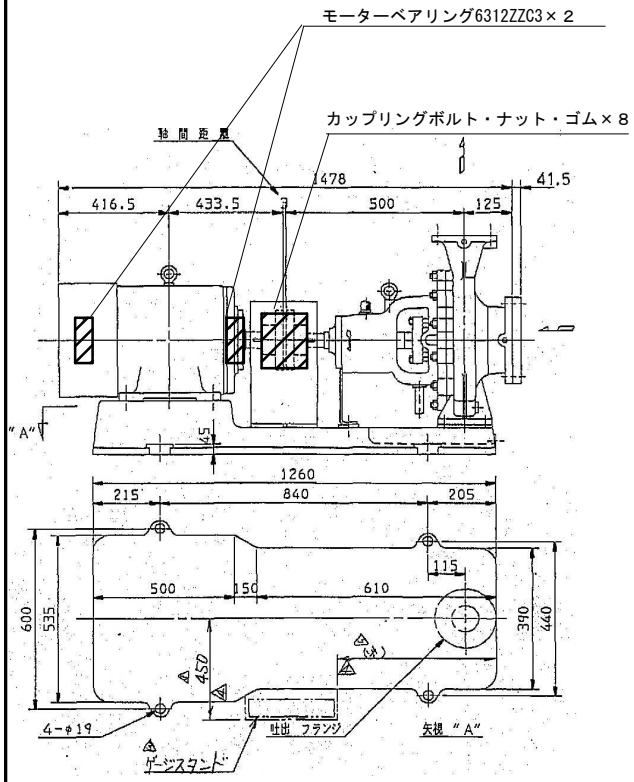

ごみピット消火ポンプ外形図　S=1/not
※上記数量は１台分を示す。

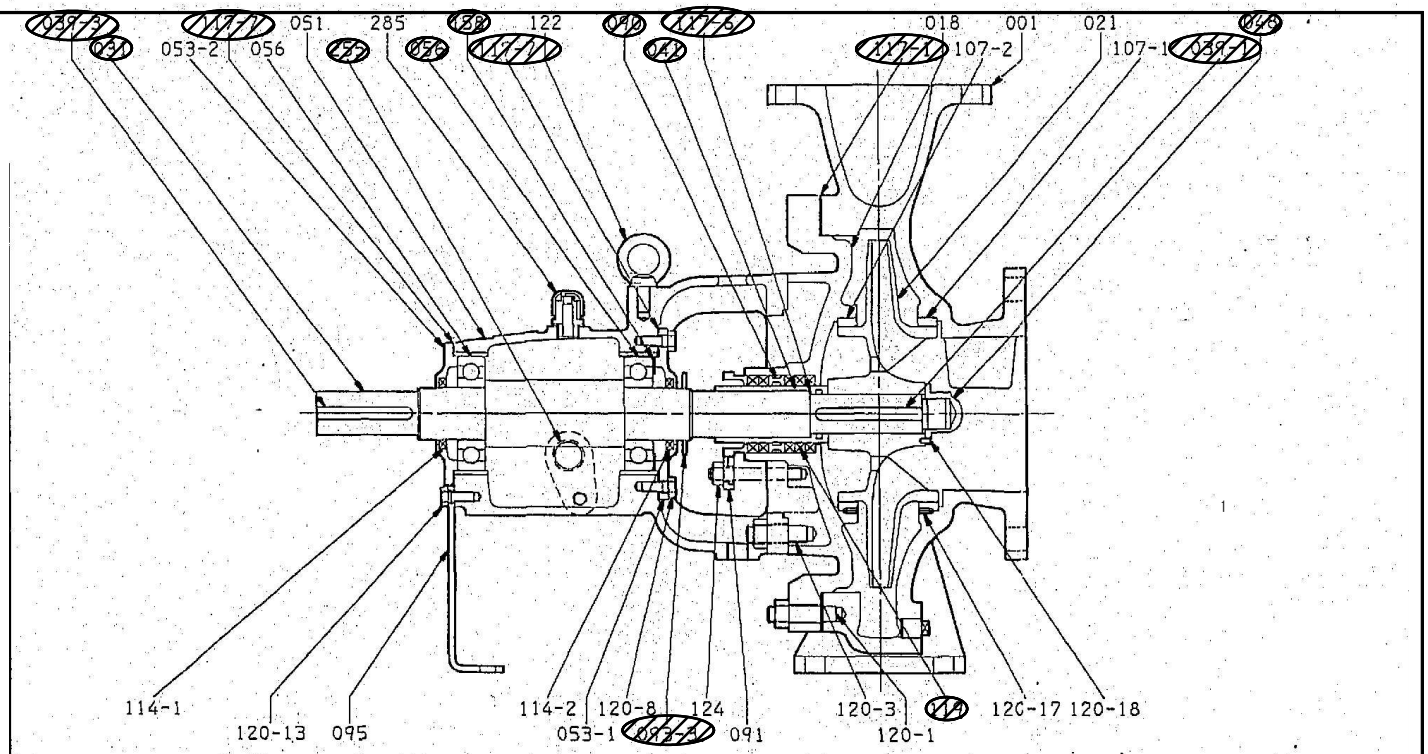

番号	部品名	材料	数量	備考
21-2	六角穴付ボルト		1	
107-2	ケースウエアリング	FCD400	1	
107-1	ケースウエアリング	FCD400	1	
095	支柱	SS400	1	
093-3	水切リング	SUS304	1	
091	パッキン押え	FC150	1	
090	ランタンリング	SUS304	1	
056	玉軸受	――	2	6308
053-2	軸受カバー	FC200	1	
053-1	軸受カバー	FC200	1	
051	軸受目皮	FC200	1	
048	インペラナット	SUS304	1	
041	パッキン用スリーブ	SUS420J1	1	
039-3	キー	S50C	1	
039-1	キー	SUS316	1	
031	主軸	SUS304	1	
021	羽根車	SCS13	1	
018	グランドカバー	FC250	1	
001	ケーシング	FC250	1	

番号	部品名	材料	数量	備考
285	空気抜	ポリカーボネイト	1	
255	油面計	合成ゴム/ガラス	1	
158	放座金	SK5	1	
124	パッキン押えボルト	SUS403	2	
122	吊ボルト	S20C	1	
120-18	セットスクリュー	SUS316	1	
120-17	セットスクリュー	SUS316	4	
120-13	ボルト	SS400	2	
120-8	ボルト	SS400	8	
120-3	ボルト&ナット	SS400	4	
120-1	ボルト&ナット	SUS403	12	
119	グランドパッキン	P#6501L	5	45X63X10
117-7	ガスケット	オイルシート	2	90X110X0.2
117-6	ガスケット	V#6500AC	1	32X39X1
117-1	ガスケット	V#6500	1	275X335X1
114-2	オイルシール	SPHC/NBR	1	SM40528
114-1	オイルシール	SPHC/NBR	1	SM40528

ごみピット消火ポンプ分解構造図　S=1/not　（数量は１台分）

図番	工事名	図面名称・縮尺	設計		場長	次長				設計	大	中	小	地域	施設	種類	
７－７	中工場ポンプ修理	ごみピット消火ポンプ外形図 ごみピット消火ポンプ分解構造図 S=1/not	７年７月	広島市環境局 環境施設部中工場													令和７年度