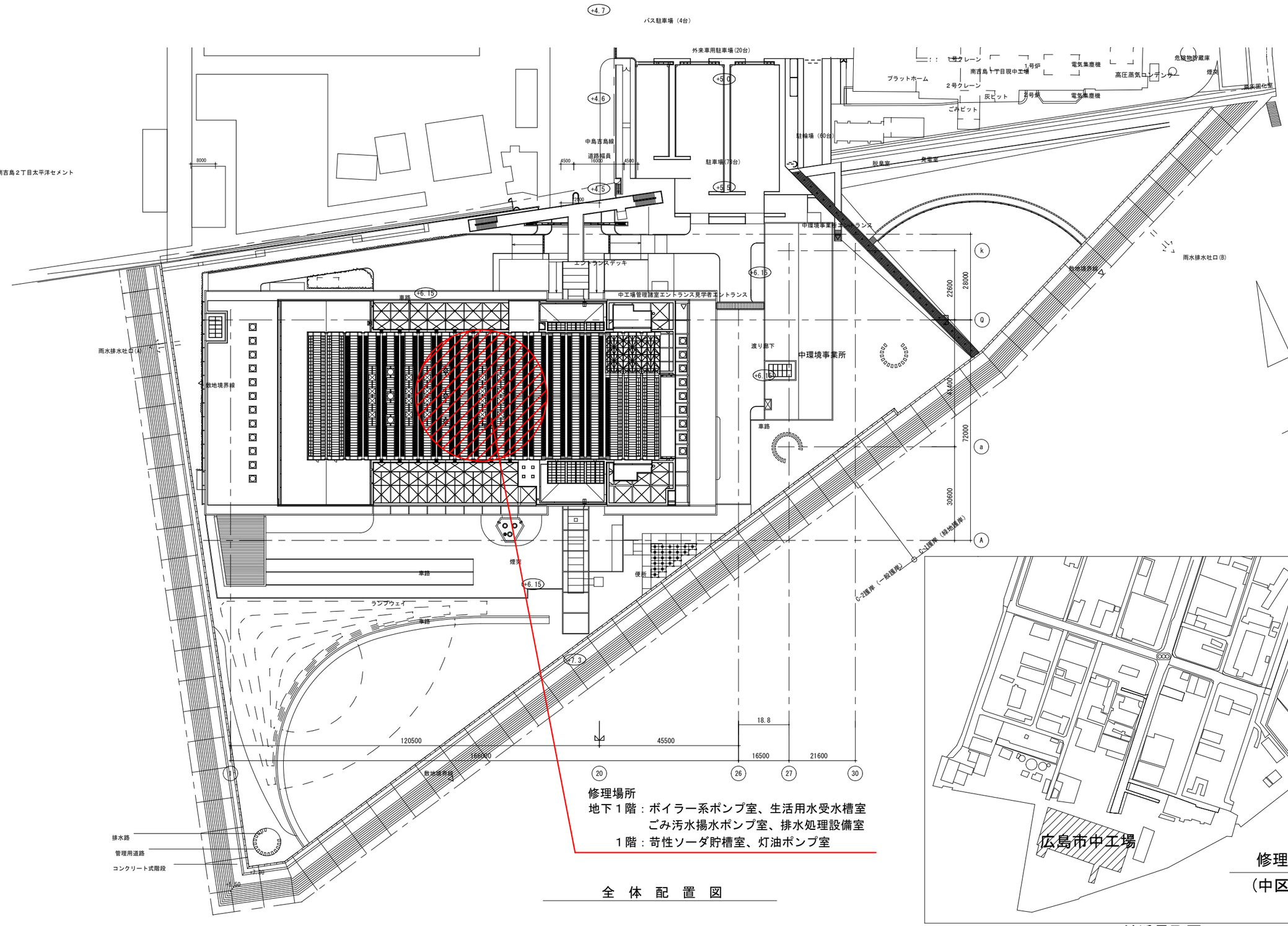


修理場所
地下１階：ボイラー系ポンプ室、生活用水受水槽室
ごみ汚水揚水ポンプ室、排水処理設備室
１階：苛性ソーダ貯槽室、灯油ポンプ室

全　体　配　置　図




修理場所：中工場
（中区南吉島一丁目）

付近見取図

| 図番 | 工事名 | 図面名称・縮尺 | 設計 | | 場長 | 次長 | | | | 設計 | 大 | 中 | 小 | 地域 | 施設 | 種類 | |
|---|---|---|---|---|---|---|---|---|---|---|---|---|---|---|---|---|---|
| １１－１ | 中工場ポンプ修理 | 付近見取図・全体配置図<br>ＮＳ | ８年１１月 | 広島市環境局<br>環境施設部中工場 | | | | | | | | | | | | | 令和８年度 |

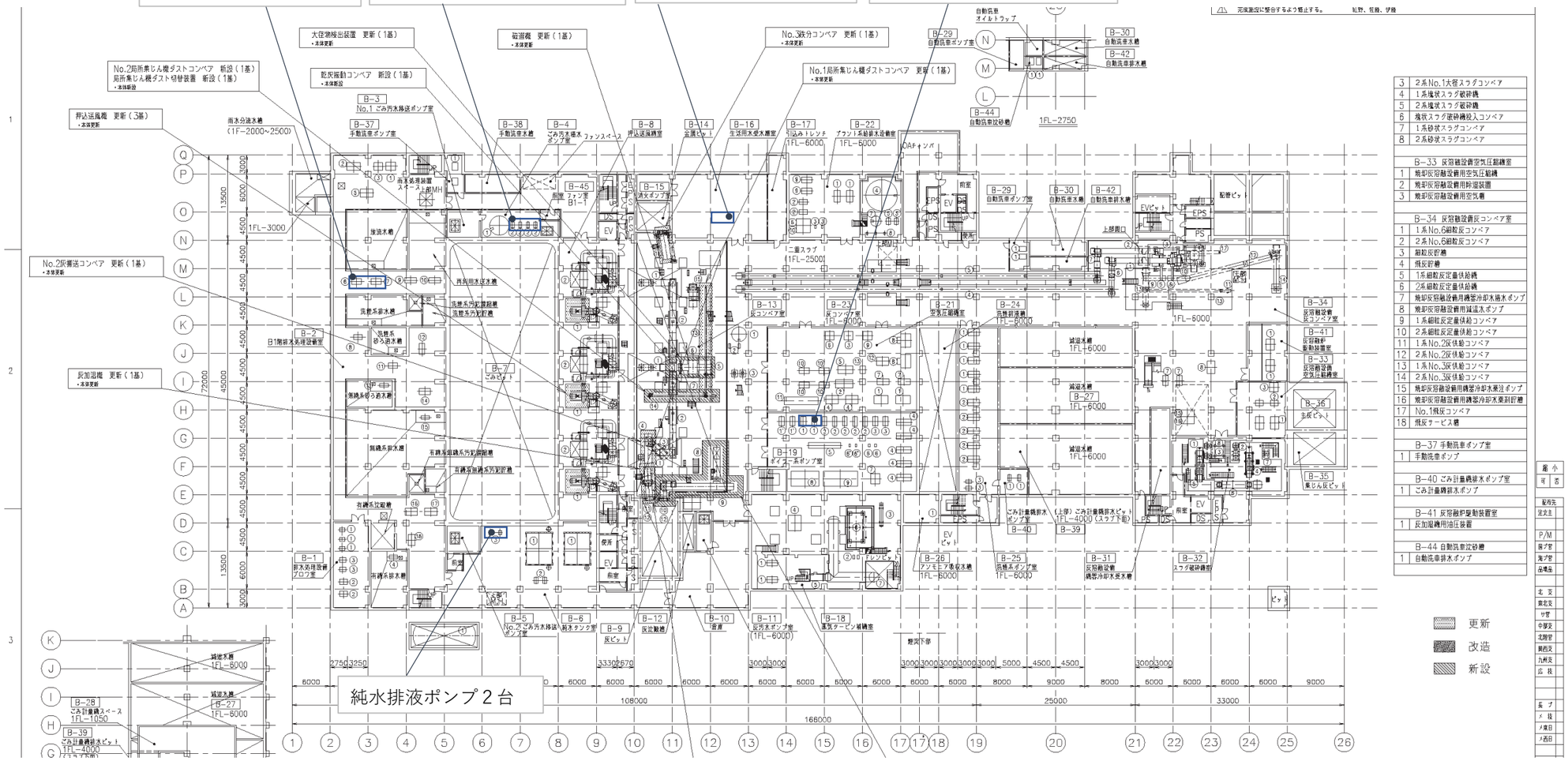


地下１階平面図

| 図番 | 修理名 | 図面名称 | 設計 | | 場長 | 次長 | | 設計 | | |
|---|---|---|---|---|---|---|---|---|---|---|
| １１－２ | 中工場ポンプ修理 | 地下１階平面図<br>１／３００ | ８年１１月 | 広島市環境局<br>環境施設部中工場 | | | | | | 令和８年度 |

苛性ソーダ移送ポンプ　２台

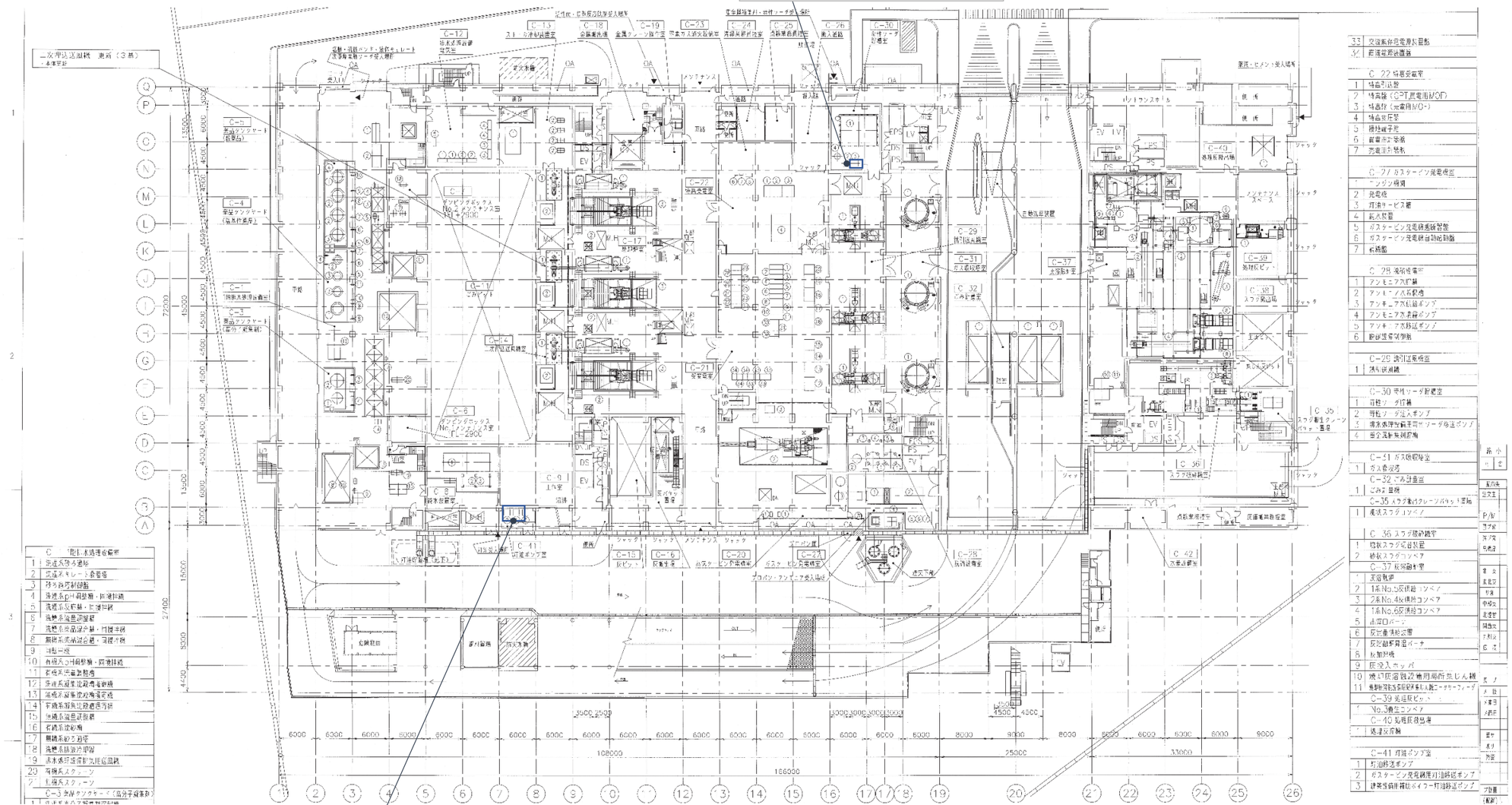

灯油移送ポンプ　２台
ガスタービン発電機用灯油移送ポンプ　２台

１階平面図

| 図番 | 修理名 | 図面名称 | 設計 | | 場長 | 次長 | | 設計 | | |
|---|---|---|---|---|---|---|---|---|---|---|
| １１－３ | 中工場ポンプ修理 | １階平面図<br>１／３００ | ８年１１月 | 広島市環境局<br>環境施設部中工場 | | | | | | 令和８年度 |

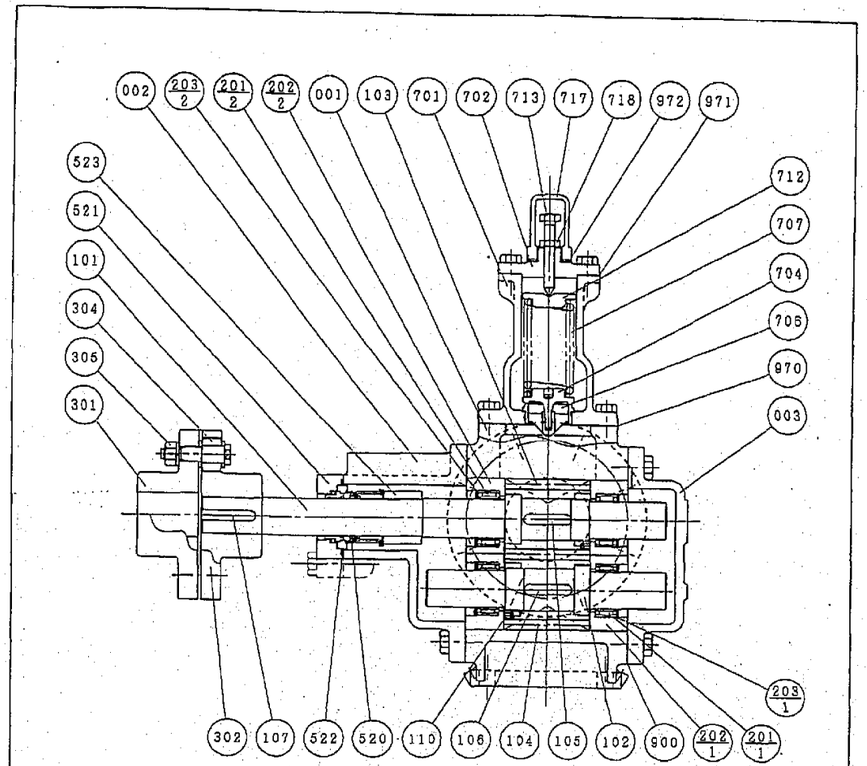


| NO. | 名称 | 材質 記号 | 材質名 | 数量 | NO. | 名称 | 材質 記号 | 材質名 | 数量 |
|---|---|---|---|---|---|---|---|---|---|
| 001 | ケーシング | FC200 | CAST IRON | 1 | 521 | メカニカルシールカバー | FC200 | CAST IRON | 1 |
| 002 | サイドカバー | FC200 | CAST IRON | 1 | 522 | Oーリング | NBR | RUBBER | 1 |
| 003 | サイドカバー | FC200 | CAST IRON | 1 | 523 | スペーサー | SS400 | MILD STEEL | 1 |
| 101 | 主動軸 ⚠ | S45C | CARBON STEEL | 1 | 701 | 逃し弁本体 | FC200 | CAST IRON | 1 |
| 102 | 従動軸 | S45C | CARBON STEEL | 1 | 702 | 逃し弁カバー | FC200 | CAST IRON | 1 |
| 103 | 主動歯車 | S45C | CARBON STEEL | 1 | 704 | 逃し弁 | SUS410 | STAINLESS STEEL | 1 |
| 104 | 従動歯車 | S45C | CARBON STEEL | 1 | 706 | 弁座 | BC3 | BRONZE | 1 |
| 105 | キー | S45C | CARBON STEEL | 1 | 707 | 逃し弁ばね | SWPA | PIANO WIRE | 1 |
| 106 | キー | S45C | CARBON STEEL | 1 | 712 | ばね押え | SS400 | MILD STEEL | 1 |
| 107 | キー | S45C | CARBON STEEL | 1 | 713 | 調整ねじ | SS400 | MILD STEEL | 1 |
| 110 | 歯車取付ナット | S45C | CARBON STEEL | 2 | 717 | キャップ | FC200 | CAST IRON | 1 |
| 201/1 | ニードルベアリング | SUJ2 | BEARING STEEL | 3 | 718 | ロックナット | SS400 | MILD STEEL | 1 |
| 201/2 | | | | 1 | 900 | ガスケット | − | PAPER | 2 |
| 202/1 | ハウジング | FC200 | CAST IRON | 3 | 970 | ガスケット | − | PAPER | 1 |
| 202/2 | | | | 1 | 971 | ガスケット | − | PAPER | 1 |
| 203/1 | サークリップ | SK5 | CARBON TOOL STEEL | 3 | 972 | ガスケット | PTFE | TEFLON | 1 |
| 203/2 | | | | 1 | | | | | |
| 301 | 軸継手 | FC200 | CAST IRON | 1 | | | | | |
| 302 | 軸継手 | FC200 | CAST IRON | 1 | | | | | |
| 304 | 軸継手用リング | NBR | RUBBER | 4 | | | | | |
| 305 | 軸継手用ボルト，ナット | SS400 | MILD STEEL | 4 | | | | | |
| 520 | メカニカルシール | − | SiC & CARBON | 1 | | | | | |

灯油移送ポンプ構造図

※表の数量は１台分を示す。

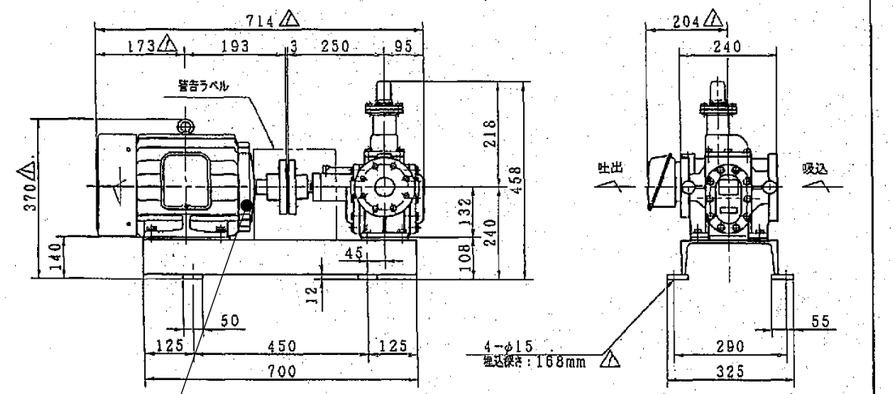


| モーターベアリング | | |
|---|---|---|
| 6206ZZ | 1 | 個/台 |
| 6205ZZ | 1 | 個/台 |

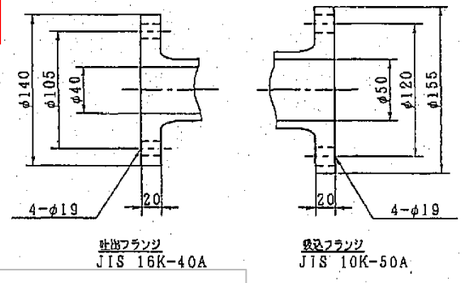


灯油移送ポンプ外形図

| 仕様 | | | |
|---|---|---|---|
| 口径 | 吐出側 | mm | 40 |
| | 吸込側 | mm | 50 |
| 吐出圧力 (G) | | MPa | 0.29 |
| 吸込圧力 (G) | | MPa | −0.04 |
| 全圧力 | | MPa | 0.33 |
| 容量 | | ℓ/h | 1940 |
| 安全弁設定圧力 (G) | | MPa | 0.31 |
| 液体 | | 灯油 | |
| 電動機 | 出力 | kW | 1.5 |
| | 電圧 | V | 440 |
| | 周波数 | Hz | 60 |
| | 回転速度 | min⁻¹ | 1200 |
| 高力保証粘度 | | mm²/s | 10 ⚠2 |
| 容量保証粘度 | | mm²/s | 5 ⚠2 |
| 水圧試験圧力 (G) | | MPa | 0.65 |

| 付属品(1台) | |
|---|---|
| 品名 | 数量 |
| 共通台板 | 1 |
| 軸継手 | 1 |
| 安全カバー | 1 |
| 基礎ボルトLA型 (M12×200L) 材質：SS400 ⚠1 | 4 |
| 圧力計 | 1 |
| 連成計 | 1 |
| 計器取付板 | 1 |
| 計器取付足 | 1 |
| 相フランジ (ボルト，ナット，ガスケット) | 1組 |

7291-TL11368

修理内容

ポンプ及び電動機の分解整備を行い、図示する部品を取り替える。

機器の組み立て後、芯出し、試運転調整を行う。

整備前後の振動測定、塗装のタッチアップを行う。

ポンプ

| | |
|---|---|
| メーカー | 大晃機械工業（株） |
| 型式 | NHGHS-2.5MT |
| 修理台数 | 2 台 |

モーター

| | |
|---|---|
| メーカー | 三菱電機（株） |
| 三相誘導電動機 AF-SER形　1.5kW 6P | |

□ 取替部品を示す。

| 図番 | 修理名 | 図面名称 | 設計 | | 場長 | 次長 | | 設計 | | |
|---|---|---|---|---|---|---|---|---|---|---|
| １１－４ | 中工場ポンプ修理 | 灯油移送ポンプ外形図　構造図<br>NS | ８年１１月 | 広島市環境局<br>環境施設部中工場 | | | | | | 令和８年度 |

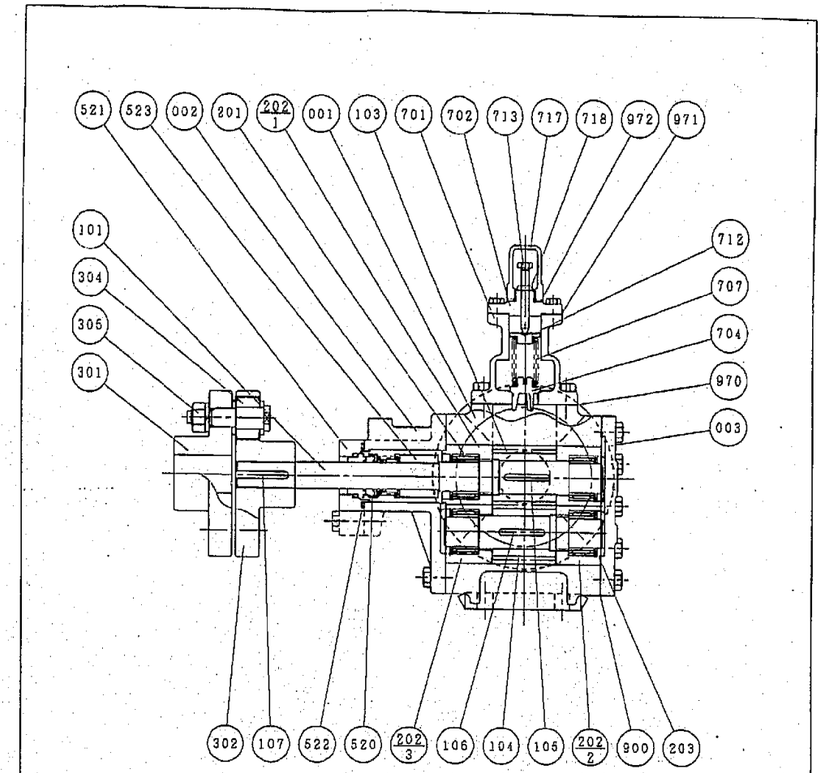


| NO. | NAME | MATERIAL SYMBOL | MATERIAL NAME OF MATERIAL | Q'TY |
|---|---|---|---|---|
| 001 | ケーシング | FC200 | CAST IRON | 1 |
| 002 | サイドカバー | FC200 | CAST IRON | 1 |
| 003 | ケーシング | FC200 | CAST IRON | 1 |
| 101 | 主動軸 ⚠ | S45C | CARBON STEEL | 1 |
| 102 | 従動軸 | S45C | CARBON STEEL | 1 |
| 103 | 主動歯車 | S45C | CARBON STEEL | 1 |
| 104 | 主動歯車 | S45C | CARBON STEEL | 1 |
| 105 | キー | S45C | CARBON STEEL | 1 |
| 106 | キー | S45C | CARBON STEEL | 1 |
| 107 | キー | S45C | CARBON STEEL | 1 |
| 201 | ニードルベアリング | SUJ2 | BEARING STEEL | 4 |
| 202/1 | | | | 1 |
| 202/2 | ハウジング | BC3 | BRONZE | 1 |
| 202/3 | | | | 2 |
| 203 | サークリップ | SK5 | CARBON TOOL STEEL | 4 |
| 301 | 軸継手 | FC200 | CAST IRON | 1 |
| 302 | 軸継手 | FC200 | CAST IRON | 1 |
| 304 | 軸継手用リング | NBR | RUBBER | 4 |
| 305 | 軸継手用ボルト，ナット | SS400 | MILD STEEL | 4 |
| 520 | メカニカルシール | — | SiC & CARBON | 1 |
| 521 | メカニカルシールカバー | FC200 | CAST IRON | 1 |
| 522 | Oーリング | NBR | RUBBER | 1 |
| 523 | スペーサー | SS400 | MILD STEEL | 1 |
| 701 | 逃し弁本体 | FC200 | CAST IRON | 1 |
| 702 | 逃し弁カバー | FC200 | CAST IRON | 1 |
| 704 | 逃し弁 | BC3 | BRONZE | 1 |
| 707 | 逃し弁ばね | SWPA | PIANO WIRE | 1 |
| 712 | ばね押え | SS400 | MILD STEEL | 1 |
| 713 | 調整ねじ | SS400 | MILD STEEL | 1 |
| 717 | キャップ | FC200 | CAST IRON | 1 |
| 718 | ロックナット | SS400 | MILD STEEL | 1 |
| 900 | ガスケット | — | PAPER | 2 |
| 970 | ガスケット | — | PAPER | 1 |
| 971 | ガスケット | — | PAPER | 1 |
| 972 | ガスケット | PTFE | TEFLON | 1 |

7291-TU11369S

表の数量は１台分を示す。

ガスタービン発電機用灯油移送ポンプ構造図

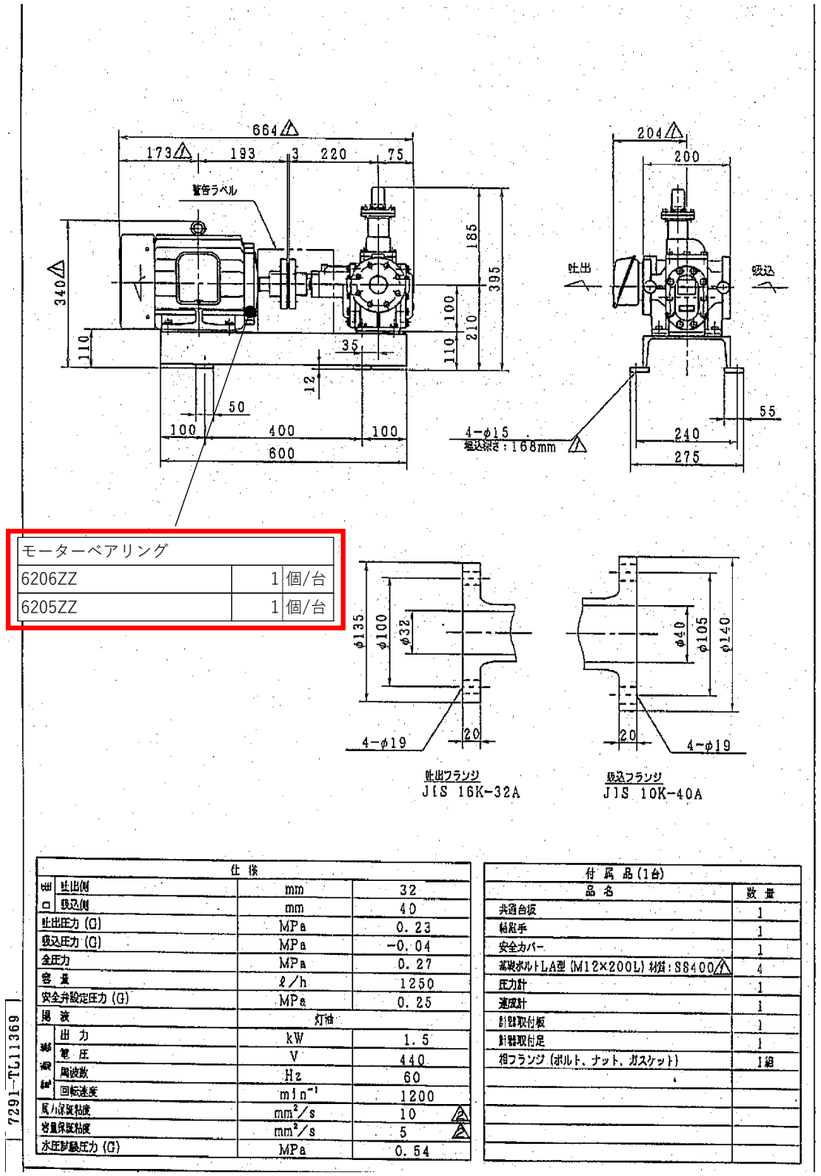


| モーターベアリング | |
|---|---|
| 6206ZZ | 1個/台 |
| 6205ZZ | 1個/台 |

| 仕様 | | | |
|---|---|---|---|
| 吐出口 | 吐出側 | mm | 32 |
| | 吸込側 | mm | 40 |
| 吐出圧力 (G) | | MPa | 0.23 |
| 吸込圧力 (G) | | MPa | −0.04 |
| 全圧力 | | MPa | 0.27 |
| 容量 | | ℓ/h | 1250 |
| 安全弁設定圧力 (G) | | MPa | 0.25 |
| 揚液 | | 灯油 | |
| 原動機 | 出力 | kW | 1.5 |
| | 電圧 | V | 440 |
| | 周波数 | Hz | 60 |
| | 回転速度 | min⁻¹ | 1200 |
| 吸込液粘度 | | mm²/s | 10 ⚠2 |
| 吐出液粘度 | | mm²/s | 5 ⚠2 |
| 水圧試験圧力 (G) | | MPa | 0.54 |

| 付属品(1台) | |
|---|---|
| 品名 | 数量 |
| 共通台板 | 1 |
| 軸継手 | 1 |
| 安全カバー | 1 |
| 基礎ボルトLA型 (M12×200L) 材質：SS400 ⚠1 | 4 |
| 圧力計 | 1 |
| 速度計 | 1 |
| 計器取付板 | 1 |
| 計器取付足 | 1 |
| 相フランジ (ボルト，ナット，ガスケット) | 1組 |

7291-TU11369

ガスタービン発電機用灯油移送ポンプ外形図

修理内容

ポンプ及び電動機の分解整備を行い、図示する部品を取り替える。

機器の組み立て後、芯出し、試運転調整を行う。

整備前後の振動測定、塗装のタッチアップを行う。

ポンプ

| | |
|---|---|
| メーカー | 大晃機械工業（株） |
| 型式 | NHGHS-2MT |
| 修理台数 | ２台 |

モーター

| | |
|---|---|
| メーカー | 三菱電機（株） |
| 三相誘導電動機 AF-SER形　1.5kW 6P | |

取替部品を示す。

| 図番 | 修理名 | 図面名称 | 設計 | | 場長 | 次長 | | 設計 | | |
|---|---|---|---|---|---|---|---|---|---|---|
| １１－５ | 中工場ポンプ修理 | ガスタービン発電機用灯油移送ポンプ外形図　構造図<br>NS | ８年１１月 | 広島市環境局<br>環境施設部中工場 | | | | | | 令和８年度 |

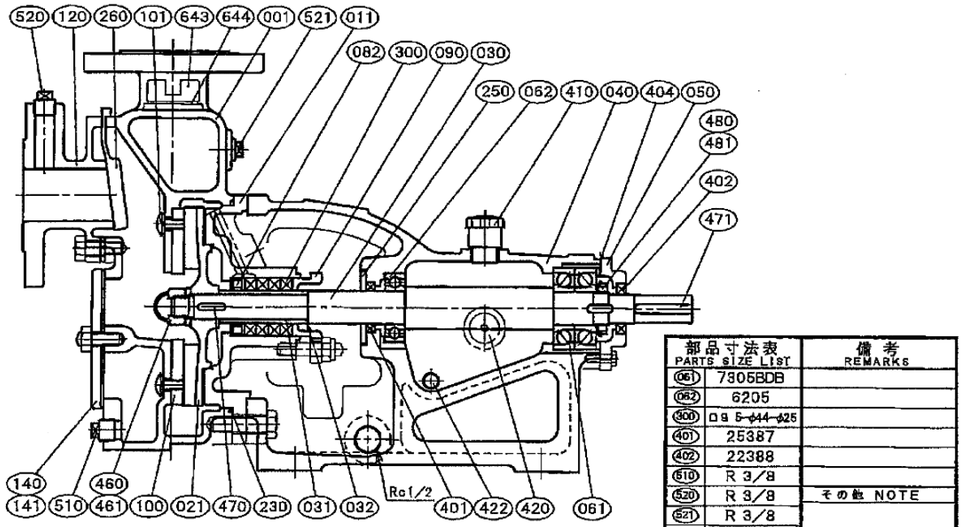


| 部品寸法表 PARTS SIZE LIST | | 備考 REMARKS |
|---|---|---|
| 061 | 7305BDB | |
| 062 | 6205 | |
| 300 | ロダ 5-φ44-φ25 | |
| 401 | 25387 | |
| 402 | 22388 | |
| 610 | R 3/8 | |
| 520 | R 3/8 | その他 NOTE |
| 521 | R 3/8 | |
| 643 | G 3/4 | |

| NO. | 部品名 NAME OF PART | | 材質 MATERIAL | | 個数 QUAN. | NO. | 部品名 NAME OF PART | | 材質 MATERIAL | | 個数 QUAN. |
|---|---|---|---|---|---|---|---|---|---|---|---|
| | | | SCS13 | SCS14 | | | | | SCS13 | SCS14 | |
| 001 | ケーシング | CASING | SCS13 | SCS14 | 1 | 410 | オイルキャップ | OIL CAP | P. P | P. P | 1 |
| 011 | ケーシングカバー | CASING COVER | SCS13 | SCS14 | 1 | 420 | オイルレベルゲージ | OIL GAUGE | P. K | P. K | 1 |
| 021 | 羽根車 | IMPELLER | SCS13 | SCS14 | 1 | 422 | オイルドレンプラグ | OIL DRAIN PLUG | SWCH | SWCH | 1 |
| 030 | 主軸 | SHAFT | SUS304 | SUS316 | 1 | 460 | 羽根車ナット | IMPELLER NUT | SUS304 | SUS316 | 1 |
| 031 | スリーブ | SHAFT SLEEVE | SUS304 | SUS316 | 1 | 461 | 回り止め | LOCK WASHER | SUS304 | SUS316 | 1 |
| 032 | スリーブパッキン | SLEEVE PACKING | PTFE | PTFE | 1 | 470 | 羽根車キー | IMPELLER KEY | SUS304 | SUS316 | 1 |
| 040 | 軸受 | METAL CASING | FC200 | FC200 | 1 | 471 | 軸継手キー | COUPLING KEY | S45C | S45C | 1 |
| 050 | 軸受カバー | BEARING COVER | FC200 | FC200 | 1 | 480 | 玉軸受ナット | BEARING NUT | S35C | S35C | 1 |
| 061 | 玉軸受 | BALL BEARING | SUJ2 | SUJ2 | 1set | 481 | 玉軸受座金 | LOCK WASHER | SPCC | SPCC | 1 |
| 062 | 玉軸受 | BALL BEARING | SUJ2 | SUJ2 | 1 | 510 | ドレン抜きプラグ | DRAIN PLUG | SUS304 | SUS316 | 1 |
| 082 | 封水リング | SEAL RING | SUS304 | SUS316 | 1 | 520 | 真空計プラグ | VACCUM GAUGE PLUG | SUS304 | SUS316 | 1 |
| 090 | パッキン押さえ | GLAND | SCS13 | SCS14 | 1 | 521 | 圧力計プラグ | PRESSURE GAUGE PLUG | SUS304 | SUS316 | 1 |
| 100 | マサツ板 | SIDE PLATE | SUS304 | SUS316 | 1 | 643 | 呼び水栓 | PRIMING PLUG | SUS304 | SUS316 | 1 |
| 101 | マサツ板取付ボルト | PLATE BOLT | SUS304 | SUS316 | 2 | 644 | 呼び水栓パッキン | PRIMING PACKING | C R | C R | 1 |
| 120 | 吸込フランジ | SUCTION FLANGE | SCS13 | SCS14 | 1 | | | | | | |
| 140 | マンホールカバー | MANHOLE COVER | SUS304 | SUS316 | 1 | | | | | | |
| 141 | マンホールパッキン | MANHOLE PACKING | C R | C R | 1 | 標準付属品 STANDARD ACCESSORIES | | | | | |
| 230 | カバーパッキン | COVER PACKING | FKM | FKM | 1 | (240) | フランジパッキン | FLANGE PACKING | C R | C R | 2 |
| 250 | 水切りつば | DEFLECTOR | C R | C R | 1 | (600) | 共通ベッド | COMMON BASE | FC200 | FC200 | 1 |
| 260 | 吸水弁 | SUCTION VALVE | C R | C R | 1 | (610) | 軸継手 | COUPLING | FC200 | FC200 | 1set |
| 300 | グランドパッキン | GLAND PACKING | PTFE-CON | PTFE-CON | 4 | (620) | 軸継手ガード | COUPLING GUARD | SUS430orSS400 | | 1 |
| 401 | オイルシール | OIL SEAL | FKM | FKM | 1 | (630) | 相フランジ | FLANGE | SUS304 | SUS316 | 2 |
| 402 | オイルシール | OIL SEAL | FKM | FKM | 1 | (650) | 基礎ボルト | FOUNDATION BOLT | SS400 | SS400 | 1set |
| 404 | オイルパッキン | GASKET | NBR | NBR | 1 | | オイル | VG32 | | | 1 |

純水排液ポンプ　構造図

表の数量は１台分を示す。

カップリングボルト・ゴム 2台分

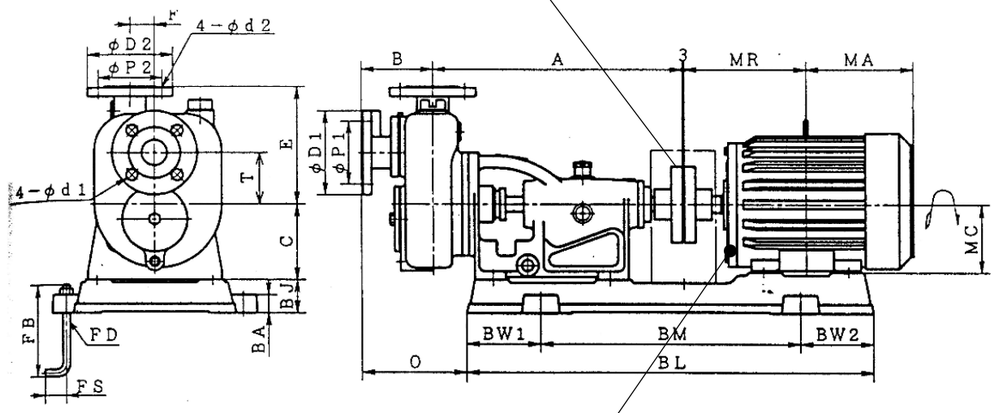


| No | 部品名 | 数量 |
|---|---|---|
| 102 | 調整リング | 各1 |

| モーターベアリング | | |
|---|---|---|
| 6205ZZ | 各1 | 個 |
| 6204ZZ | 各1 | 個 |

純水排液ポンプ　外形図

ポンプ

| | |
|---|---|
| メーカー | 西垣ポンプ製造（株） |
| 型式 | UPS-40 |
| 修理台数 | 2 台 |

モーター

| | |
|---|---|
| メーカー | 三菱電機（株） |
| 三相誘導電動機 SF-JR形　2.2kW 2P | |

修理内容

ポンプ及び電動機の分解整備を行い、図示する部品を取り替える。
機器の組み立て後、芯出し、オイル交換、試運転調整を行う。
整備前後の振動測定、温度測定、塗装のタッチアップを行う。

□ 取替部品を示す。

| 図番 | 修理名 | 図面名称 | 設計 | | 場長 | 次長 | | 設計 | | |
|---|---|---|---|---|---|---|---|---|---|---|
| １１－６ | 中工場ポンプ修理 | 純水排液ポンプ　外形図　構造図<br>NS | ８年１１月 | 広島市環境局<br>環境施設部中工場 | | | | | | 令和８年度 |

| NO. | 名称 | 数 | 材質 | 備考 |
|---|---|---|---|---|
| 890 | ベース | 1 | 鋼 | |
| 900 | アイボルト | 1 | 鋼 | M12 |
| 901.1 | 六角ボルト | 2 | ステンレス鋼 | M8X20 |
| 901.2 | 六角ボルト | 2 | ステンレス鋼 | M12X35 |
| 901.4 | 六角ボルト | 8 | ステンレス鋼 | M12X45 |
| 901.5 | 六角ボルト | 4 | ステンレス鋼 | M12X35 |
| 901.6 | 六角ボルト | 4 | ステンレス鋼 | ※1 |
| 901.7 | 六角ボルト | 2 | ステンレス鋼 | M12X35 |
| 903.1 | 六角穴付ボルト | 5 | 鋼 | M6X20 |
| 908.1 | 六角穴付止メネジ | 2 | 鋼 | M8X10 |
| 942 | インペラピン | 2 | PFA | |

| NO. | 名称 | 数 | 材質 | 備考 |
|---|---|---|---|---|
| 330 | ブラケット | 1 | ダクタイル鋳鉄 | |
| 400.1 | ガスケット | 1 | PTFE | |
| 400.2 | ドレンガスケット | 1 | PTFE | ※2 |
| 500.1 | プレートワッシャ | 2 | ステンレス鋼 | M8 |
| 500.2 | プレートワッシャ | 2 | ステンレス鋼 | M12 |
| 554.1 | スプリングワッシャ | 2 | ステンレス鋼 | M8 |
| 554.2 | スプリングワッシャ | 2 | ステンレス鋼 | M12 |
| 554.4 | スプリングワッシャ | 8 | ステンレス鋼 | M12 |
| 554.5 | スプリングワッシャ | 4 | ステンレス鋼 | M12 |
| 554.6 | スプリングワッシャ | 4 | ステンレス鋼 | ※1 |
| 554.7 | スプリングワッシャ | 2 | ステンレス鋼 | M12 |
| 801 | モータ | 1 | KW,2P,3φ | |
| 858 | 駆動マグネットユニット | 1 | 希土類磁石+鉄 | |
| 859 | マグネットキャンユニット | 1 | 希土類磁石+CFRETFE | |

| NO. | 名称 | 数 | 材質 ECF | 材質 EKK | 備考 |
|---|---|---|---|---|---|
| 100.1 | フロントケーシング | 1 | CFRETFE | | |
| 100.2 | カバー | 1 | ダクタイル鋳鉄 | | |
| 122.1 | ドレンプレート | 1 | 鋼 | | |
| 158 | リアケーシング | 1 | CFRETFE | | |
| 159 | リアケーシングカバー | 1 | FRP | | |
| 161 | リアケーシング押エ | 1 | ダクタイル鋳鉄 | | |
| 210 | スピンドル | 1 | 高純度アルミナセラミックス | SiC | |
| 230 | インペラ | 1 | CFRETFE | | |
| 310 | ベアリング | 1 | 高密度カーボン | SiC | |
| 314.1 | ライナーリング | 1 | 高純度アルミナセラミックス | | |
| 314.2 | マクスリング | 1 | PTFE | | |
| 314.3 | リアスラスト | 1 | PTFE | | |
| 314.4 | リアリング | 1 | 高純度アルミナセラミックス | SiC | |

表の数量は１台分を示す。

※1

| モータ出力 | 六角ボルト 901.6 | スプリングワッシャ 554.6 |
|---|---|---|
| 3.7KW | M12X40 | M12 |
| 5.5KW | M12X45 | M12 |
| 7.5KW | M12X45 | M12 |
| 11KW | M16X45 | M16 |
| 15KW | M16X45 | M16 |

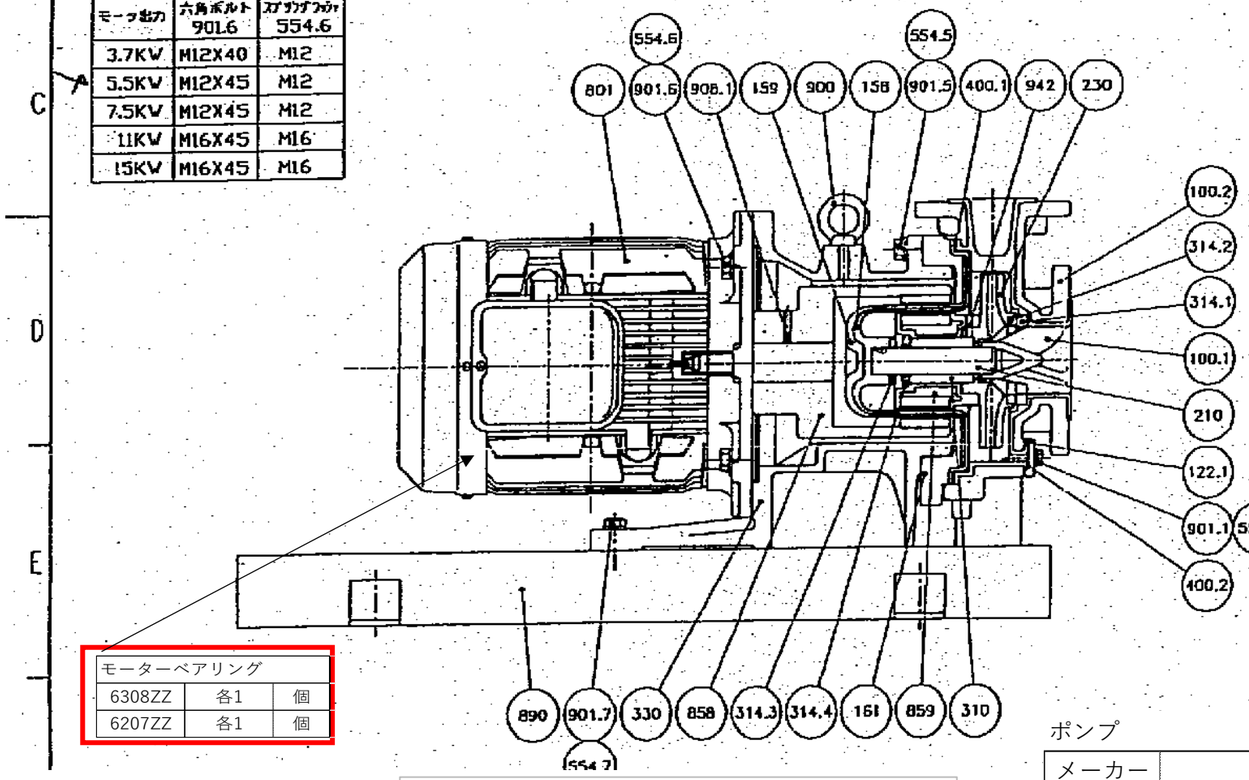


| モーターベアリング | | |
|---|---|---|
| 6308ZZ | 各1 | 個 |
| 6207ZZ | 各1 | 個 |

苛性ソーダ移送ポンプ　構造図

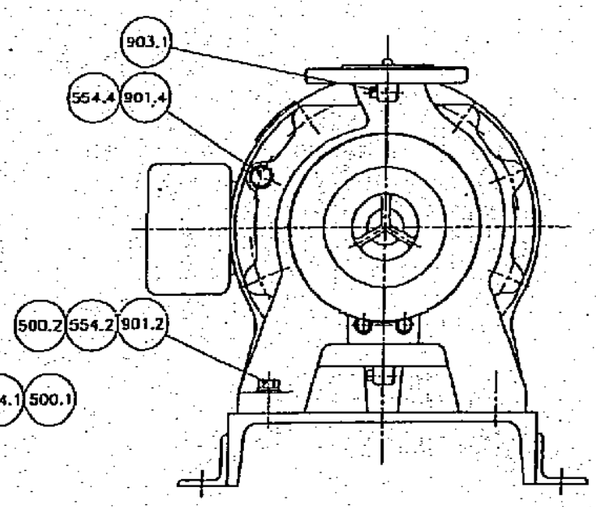


苛性ソーダ移送ポンプ　外形図

ポンプ

| | |
|---|---|
| メーカー | （株）イワキ |
| 型式 | MDM40-1401ECFF055J-D2 |
| 修理台数 | 2 台 |

モーター

| | |
|---|---|
| メーカー | 三菱電機（株） |
| 三相誘導電動機 SF-JRF形　5.5kW 2P | |

修理内容

ﾎﾟﾝﾌﾟ及び電動機の分解整備を行い、図示する部品を取り替える。

機器の組み立て後、芯出し、試運転調整を行う。

整備前後の振動測定、温度測定、塗装のタッチアップを行う。

□ 取替部品を示す。

| 図番 | 修理名 | 図面名称 | 設計 | | 場長 | 次長 | | 設計 | | |
|---|---|---|---|---|---|---|---|---|---|---|
| １１－７ | 中工場ポンプ修理 | 苛性ソーダ移送ポンプ　外形図　構造図<br>NS | ８年１１月 | 広島市環境局<br>環境施設部中工場 | | | | | | 令和８年度 |

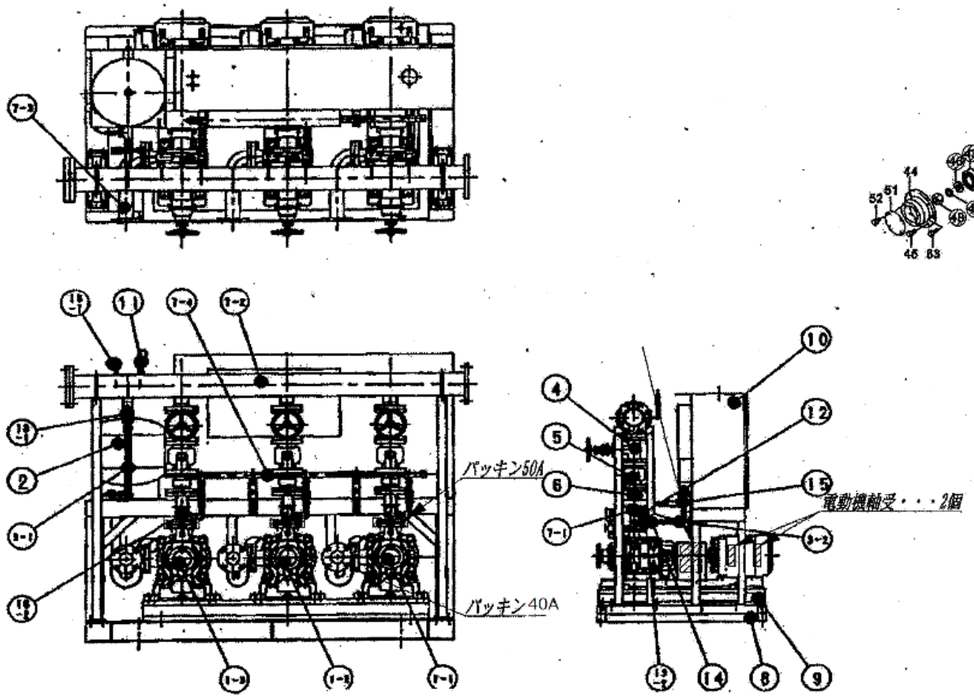


| No. | 名　称 | 数量 | 備　考 | No. | 部品名 | 数量 | 備　考 |
|---|---|---|---|---|---|---|---|
| 1－1 | ポンプ（NO. 1） | 1 | ステンレス製 | 7－4 | 連結管 | 1 | ステンレス製 |
| 1－2 | ポンプ（NO. 2） | 1 | ステンレス製 | 8 | ベース | 1 | SS400 |
| 1－3 | ポンプ（NO. 3） | 1 | ステンレス製 | 9 | 防振架台 | 1 | スプリング |
| 2 | アキュムレータ | 1 | AWX | 10 | 制御盤 | 1 | ECSG2－R形 |
| 3－1 | 可とう管 | 1 | ステンレス製 | 11 | 圧力発信器 | 1 | |
| 3－2 | 可とう管 | 3 | ステンレス製 | 12 | 流量センサー | 3 | |
| 4 | 仕切弁 | 3 | ステンレス製 | 13－1 | ボール弁 | 1 | ステンレス製 |
| 5 | 逆止弁 | 3 | ステンレス製 | 13－2 | ボール弁 | 3 | ステンレス製 |
| 6 | 防振継手 | 3 | ゴム | 14 | オリフィス | 6 | ステンレス製 |
| 7－1 | 連結管 | 3 | ステンレス製 | 15 | 逆止弁 | 3 | ステンレス製 |
| 7－2 | 連結管 | 1 | ステンレス製 | 16－1 | 圧力計 | 1 | |
| 7－3 | 連結曲管 | 3 | ステンレス製 | 16－2 | 圧力計 | 3 | |

加圧給水ポンプ外形図

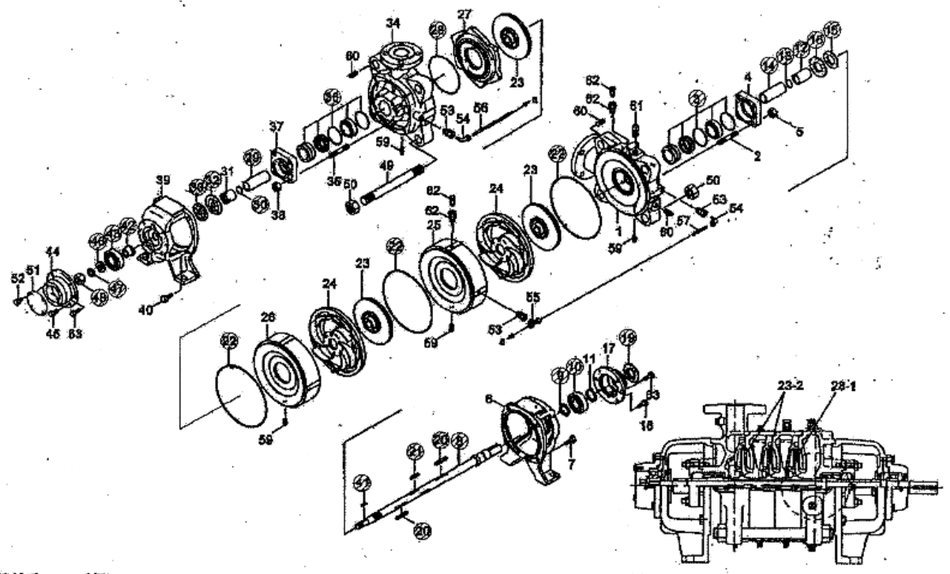

加圧給水ポンプ分解図

| ポンプ仕様 | | | |
|---|---|---|---|
| 名称 | | 吐出量 | 0.465m3/h |
| 台数 | 3 | 全揚程 | 72m |
| 記号 | No.1,No.2,No.3 | 回転数min-1 | インバータ |
| メーカー | 㐂川本製作所 | 軸受 | SUJ2 |
| 型番 | KR-506MX3-M11 | 備考 | メカニカルシール<br>インバーター電動機 |

| 電動機仕様 | |
|---|---|
| 出力 | 11kW |
| 極数 | 2 |
| 相 | 三相 |
| 電圧 | 200V |
| 軸受 | 6308ZZ<br>6309ZZ |
| グリス | － |

| 修理台数 | 2台 |
|---|---|

| 番号 | 部　品　名 | 仕　様　等 | 数量 | 備考 |
|---|---|---|---|---|
| 003 | メカニカルシール | セラミック＋カーボン | 1 | |
| 009 | 調整リング | SUS403 | 1 | |
| 010 | 玉軸受 | SUJ2 | 1 | |
| 012 | スリーブ | BC6 | 1 | |
| 013 | Oリング | NBR | 1 | |
| 014 | スリーブ | SUS316 | 1 | |
| 015 | 水切りつば | NBR | 1 | |
| 016 | 水切りつば | NBR | 1 | |
| 019 | 水切りつば | NBR | 1 | |
| 020 | キー | 6×6×56 | 2 | |
| 021 | キー | 6×6×40 | 1 | |
| 022 | Oリング | NBR | 3 | |
| 028 | Oリング | NBR | 1 | |
| 029 | スリーブ | SUS316 | 1 | |
| 030 | Oリング | NBR | 1 | |
| 032 | 水切りつば | NBR | 1 | |
| 033 | 水切りつば | NBR | 1 | |
| 036 | メカニカルシール | セラミック＋カーボン | 1 | |
| 041 | キー | 5×5×20 | 1 | |
| 042 | スリーブ | SUS316 | 1 | |
| 043 | 玉軸受 | SUJ2 | 1 | |
| 046 | 平座金 | 17×44 | 1 | |
| 047 | 内歯付座金 | 16 | 1 | |
| 048 | ナット | M16 | 1 | |
| 053 | ニップル | | 3 | |
| 054 | チューブカップリング | | 2 | |
| 055 | チューブカップリング | | 1 | |
| 056 | 直管 | | 1 | |
| 057 | 直管 | | 1 | |
| 060 | プラグ | | 3 | |
| 017 | 軸受箱 | | 1 | |
| 044 | 軸受箱 | | 1 | |
| － | ｶｯﾌﾟﾘﾝｸﾞｺﾞﾑ･ﾎﾞﾙﾄ･ﾅｯﾄ | | 6 | |
| － | ﾓｰﾀｰﾍﾞｱﾘﾝｸﾞ | 6309ZZ | 1 | |
| － | ﾓｰﾀｰﾍﾞｱﾘﾝｸﾞ | 6308ZZ | 1 | |
| － | ガスケット C-10K-50A | | 1 | |
| － | ガスケット C-10K-40A | | 1 | |

表の数量は１台分を示す。

□ 取替部品を示す。

修理内容

ﾎﾟﾝﾌﾟ及び電動機の分解整備を行い、図示する部品を取り替える。

機器の組み立て後、芯出し、試運転調整を行う。

整備前後の振動測定、温度測定、塗装のタッチアップを行う。

| 図番 | 修理名 | 図面名称 | 設計 | | 場長 | 次長 | | 設計 | | |
|---|---|---|---|---|---|---|---|---|---|---|
| １１－８ | 中工場ポンプ修理 | 加圧給水ポンプ　外形図　分解図<br>NS | ８年１１月 | 広島市環境局<br>環境施設部中工場 | | | | | | 令和８年度 |

| | | | |
|---|---|---|---|
| Vベルト | 1 | 本 | |
| オイル | 0.5 | kg | シェルアルバニアグリスS2 |
| オイル | 0.6 | kg | シェルオマラS4 we460 |

| | 照合番号 | 部品番号 | 名称 | 数量 | 材質 | 備考 |
|---|---|---|---|---|---|---|
| ① | 8015 | H010305 | Oリング | 1 | NBR | G50 |
| | 8060 | H010353 | Oリング | 4 | NBR | G30 |
| | 8065 | H013736 | Oリング | 1 | NBR | P18 |
| | 8235 | W01000 | PAシール | 2 | NBR/SUS316 | |
| | 0005 | K60138 | ベアリングハウジング | 1 | FC200 | |
| | 0010 | Y20202 | ディスタンスプッシュ | 1 | STKM | |
| | 0015 | K05488 | ベアリングカバー | 1 | ADC12 | |
| ② | 0020 | H010260 | ボールベアリング | 2 | SUJ2 | 6403 |
| | 0025 | H010221 | リング | 1 | SUP | SS17x24x1.5 |
| ② | 0030 | H010079 | オイルシール | 1 | NBR | SC20307 |
| | 0035 | H010284 | Lリング | 1 | SUP | AL17 |
| | 0042 | H010148 | ZFシール | 1 | NBR | AZ0733F0 |
| | 0045 | H010193 | ロッカクアナツキボルト | 6 | SCM435 | M5x10 |
| ② | 0050 | K00343 | ニロスリング | 2 | SGHC | 6403JV |
| | 0055 | H010221 | リング | 1 | SUP | SS17x24x1.5 |
| | 1005 | K09954 | <M>ドライブシャフト | 1 | SUS304 | 977/メカ用 |
| | 1010 | Z10379 | ヘイコウキー | 1 | S45C | 5x5x25 両丸 |
| | 1998 | K05178 | カップリングロッド | 1 | SUS304 | PAシール |
| | 1999 | K71501 | <M>ローター | 1 | SUS304 | 2N20A MW/HCr |
| | 2005 | C20614 | エンドスタッド | 1 | FC200 | 32A JIS 10K |
| | 2010 | K61007 | ケーシング | 1 | FC200 | 32A JIS 10K |
| | 2015 | H010013 | フランジ | 3 | FCMB | R 1/2 |
| | 2020 | K00786 | スタッドボルト | 4 | SUS304 | M6 |
| | 2025 | H010044 | バネザガネ | 4 | SUS304 | 呼び 6 |
| | 2030 | H010038 | ロックナット | 4 | SUS304 | M6 |
| | 2040 | H010038 | ロックナット | 4 | SUS304 | M6 |
| | 3005 | K09353 | ステータ | 1 | NBR | 2N20(SB-MS) |
| | 3010 | K00177 | ステーボルト | 4 | SUS304 | M6 |
| | 3015 | H010044 | バネザガネ | 4 | SUS304 | 呼び 6 |
| | 3020 | H010038 | ロックナット | 4 | SUS304 | M6 |
| ③ | 5055 | K09936 | コネクチング スリーブ | 1 | SUS304 | 977型 |
| ③ | 5065 | Z20283 | サークリップ | 2 | SUS316-WP | |
| | 5070 | B23429 | シリンドリカルピン | 1 | SUS316 | 5x33.5 |
| ① | 5075 | B20173 | ジョイントピン | 2 | SUS316 | 10x35 |
| | 5110 | K05709 | セーフティスリーブ | 1 | SUS316 | 長さ36 |
| ③ | 5115 | Y20307 | セーフティスリーブ | 1 | SUS316 | |
| | 5425 | K00890 | クランプリング | 2 | SUS316 | |
| ① | 5430 | K03406 | キャップ | 2 | NBR | |
| | 7005 | K09105 | サポートハウジング | 1 | SUS304 | |
| | 7010 | H012110 | メカニカルシール | 1 | SiC/SiC/NBR | C-20 |
| | ① | | シールリング | 1 | SiC | |
| | ② | | Oリング | 1 | NBR | P35(固定) |
| | ③ | | フローティングシート | 1 | SiC | |
| | ④ | | Oリング | 1 | NBR | P35(回転) |
| | ⑤ | | カラー | 1 | SUS316 | |
| | ⑥ | | ピン | 2 | SUS316 | |
| | ⑦ | | Oリング | 1 | NBR | P20(回転) |
| | ⑧ | | ロッカクアナツキトメネジ | 2 | SUS316 | M4x8 |
| | ⑨ | | コイルスプリング | 5 | SUS316-WPA | |

表の数量は１台分を示す。

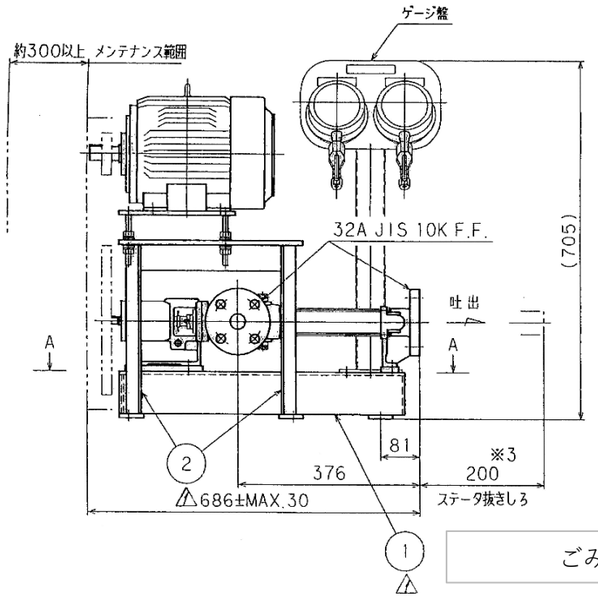


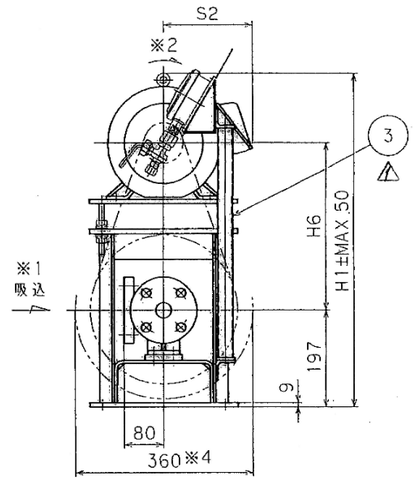


ごみ汚水揚水ポンプ　外形図

①：ＰＡシールキット
②：ベアリングキット
③：セーフティスリーブキット

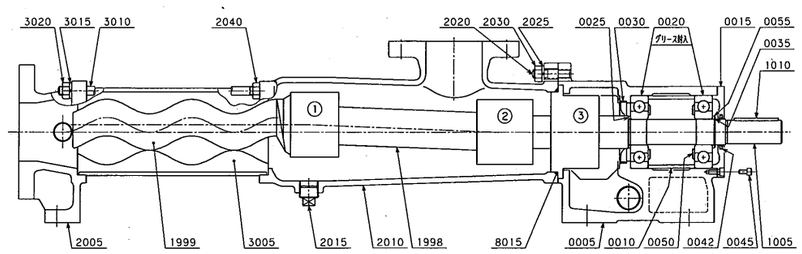


ポンプ

| | |
|---|---|
| メーカー | 兵神装備㈱ |
| 型式 | 2NE20PM |
| 修理台数 | ４台 |

モーター

| | |
|---|---|
| メーカー | 三菱電機（株） |
| 三相誘導電動機 SF-JR形　0.75kW 6P | |

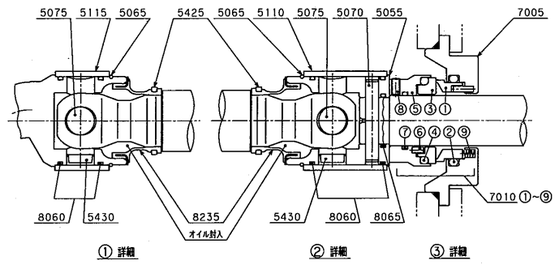


ごみ汚水揚水ポンプ　構造図

修理内容
ポンプ及び電動機の分解整備を行い、図示する部品を取り替える。
機器の組み立て後、芯出し、オイル交換、試運転調整を行う。
整備前後の振動測定、塗装のタッチアップを行う。

取替部品を示す。

| 図番 | 修理名 | 図面名称 | 設計 | | 場長 | 次長 | | 設計 | | |
|---|---|---|---|---|---|---|---|---|---|---|
| １１－９ | 中工場ポンプ修理 | ごみ汚水揚水ポンプ　外形図　構造図<br>NS | ８年１１月 | 広島市環境局<br>環境施設部中工場 | | | | | | 令和８年度 |

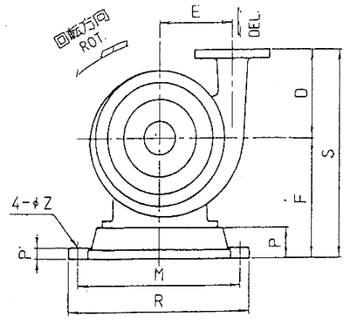


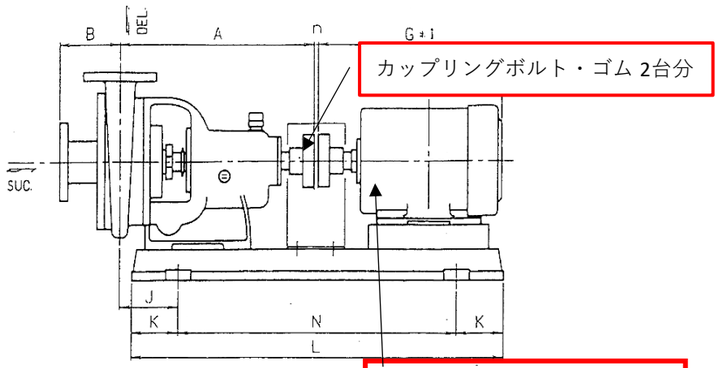


カップリングボルト・ゴム 2台分

| モーターベアリング | | |
|---|---|---|
| 6207ZZ | 各1 | 個 |
| 6206ZZ | 各1 | 個 |

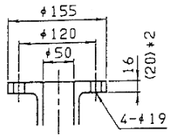


吸込フランジ
SUC. FLANGE
JIS10K-FF

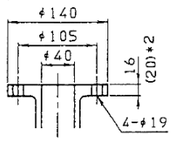


吐出フランジ
DEL. FLANGE
JIS10K-FF

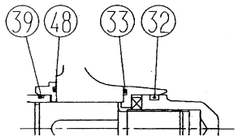


主軸廻り詳細図




| 型番 MODEL NO. | ポンプ PUMP A | B | D | E | n | 共通ベース COMMON BASE Z/M | K | N | L | M | R | P | P' | F | S | J | モーター MOTOR G | 枠番 FLAME NO. | 出力(kW) OUT PUT |
|---|---|---|---|---|---|---|---|---|---|---|---|---|---|---|---|---|---|---|---|
| 0500 | 340 | 115 | 140 | 95 | 3 | 15/M12 | 110 | 350 | 570 | 250 | 286 | 50 | 14 | 185 | 325 | 125 | 262 | 80 | 0.75 |
| | | | | | | | | | | | | | | | | 145 | 312 | 90L | 1.5 |
| | | | | | | | 120 | 390 | 630 | 280 | 316 | 55 | 18 | 190 | 330 | 150 | 366 | 100L | 2.2 |
| | | | | | | | | | | | | | | | | 155 | 381 | 112M | 3.7 |
| | | | | | | 19/M16 | 150 | 480 | 780 | 330 | 370 | 70 | 25 | 205 | 345 | 135 | 451 | 132S | 5.5 |
| | | | | | | | | | | | | | | | | | | | 7.5×2P |
| 0510 | 375 | 115 | 160 | 115 | 3 | 15/M12 | 110 | 350 | 570 | 250 | 286 | 50 | 14 | 210 | 370 | 145 | 262 | 80 | 0.75 |
| | | | | | | | 120 | 390 | 630 | 280 | 316 | 55 | 18 | 215 | 375 | 150 | 312 | 90L | 1.5 |
| | | | | | | | 140 | 450 | 730 | 300 | 336 | 60 | 18 | 220 | 380 | 125 | 366 | 100L | 2.2 |
| | | | | | | | | | | | | | | | | 150 | 381 | 112M | 3.7 |
| | | | | | | 19/M16 | 150 | 480 | 780 | 330 | 370 | 70 | 25 | 230 | 390 | 135 | 451 | 132S | 5.5 |
| | | | | | | | | | | | | | | | | | | | 7.5×2P |
| | | | | | | | 180 | 570 | 930 | 385 | 425 | 82 | 25 | 242 | 402 | 165 | 575 | 160M | 11 |
| | | | | | | | | | | | | | | | | | | | 15×2P |
| | | | | | | | 180 | 570 | 930 | 385 | 425 | 82 | 25 | 242 | 412 | 190 | 619 | 160L | 15 |
| 0520 | 375 | 115 | 170 | 135 | 3 | 15/M12 | 120 | 390 | 630 | 280 | 316 | 55 | 18 | 215 | 385 | 150 | 312 | 90L | 2.2×2P |
| | | | | | | | 140 | 450 | 730 | 300 | 336 | 60 | 18 | 220 | 390 | 125 | 366 | 100L | 2.2 |
| | | | | | | | | | | | | | | | | 150 | 381 | 112M | 3.7 |
| | | | | | | 19/M16 | 150 | 480 | 780 | 330 | 370 | 70 | 25 | 230 | 400 | 135 | 451 | 132S | 5.5 |
| | | | | | | | | | | | | | | | | 160 | 489 | 132M | 7.5 |
| | | | | | | | 180 | 570 | 930 | 385 | 425 | 82 | 25 | 242 | 412 | 165 | 575 | 160M | 15×2P |

| NO. | 名称 | 数量 | 材質 CCR | Y3 | YNN | YAA |
|---|---|---|---|---|---|---|
| 1 | ケーシング | 1 | CCR10 | YST30 | YST130N | YST130A |
| 2 | 吸込カバー | 1 | CCR10 | YST30 | YST130N | YST130A |
| 3 | | | | | | |
| 4 | 羽根車 | 1 | CCR10 | YST30 | YST130N | YST130A |
| 5 | | | | | | |
| 6 | | | | | | |
| 7 | | | | | | |
| 14 | パッキン押え | 1 | SUS316 | SUS316 | SUS316 | SUS316 |
| 15 | 主軸 | 1 | SUS304 | SUS316 | SUS316 | SUS316 |
| 16 | 羽根車スペーサー | 1 | SUS316 | YST130N | YST130N | YST130N |
| 17 | スリーブ | 1 | YST130N | YST130N | YST130N | YST130N |
| 18 | 封水リング | 1 | SUS403 | SUS316 | SUS316 | SUS316 |
| 191 | | | | | | |
| 192 | 羽根車ナット | 1 | YST130N | YST130N | YST130N | YST130N |
| 201 | 羽根車座金 | 1 | SUS316 | YST130N | YST130N | YST130N |
| 202 | スプリングワッシャ | 1 | SUS304 | SUS316 | SUS316 | SUS316 |
| 25 | グランドパッキン 32X51X9.5 | 1S | PILLAR #6501L | PILLAR #6501L | PILLAR #6501L | PILLAR #6501L |
| 26 | | | | | | |
| 28 | 羽根車キー | 1 | SUS304 | SUS316 | SUS316 | SUS316 |
| 30 | ケーシングパッキン | 1 | NBR | EPDM | EPDM | EPDM |
| 32 | Oリング ① | 1 | NBR | EPDM | EPDM | EPDM |
| 33 | Oリング ① | 1 | NBR | EPDM | EPDM | EPDM |
| 39 | スリーブパッキン | 1 | NBR | EPDM | EPDM | EPDM |
| 40 | 廻り止メキー | 1 | SUS304 | SUS316 | SUS316 | SUS316 |
| 41 | | | | | | |
| 48 | Oリング ① | 1 | NBR | EPDM | EPDM | EPDM |

| NO. | 名称 | 数量 | 材質 | 備考 |
|---|---|---|---|---|
| 10 | 軸受脚体 | 1 | FC200 | #130 |
| 11 | 軸受カバー | 1 | FC200 | |
| 12 | | | | |
| 21 | 玉軸受 | 1 | SUJ2 | 6307 |
| 22 | 玉軸受 | 1 | SUJ2 | 6207 |
| 231 | ストップリング | 1 | SWRH | S35 |
| 232 | ストップリング | 1 | SWRH | S35 |
| 242 | ラビリンスブッシュ | 1 | C3604 | |
| 27 | 水切ツバ | 1 | 樹脂 | |
| 27-1 | Oリング | 1 | EPDM | |
| 29 | カップリングキー | 1 | S45C | |
| 31 | グランドブッシュ | 1 | PTFE | |
| 34 | | | | |
| 35 | 油面計 | 1 | 樹脂 | |
| 361 | 軸受パッキン | 1 | P.E | |
| 362 | | | | |
| 37 | 給油栓 | 1 | 樹脂 | |
| 38 | | | | |
| 42 | | | | |
| 43 | | | | |
| 44 | サポートリング | 2 | SWRH | |
| 45 | | | | |
| 46 | | | | |
| 47 | Vリング | 1 | NBR | V-32A |
| | 潤滑油 | 1 | タービン油 | ISO VG46 |

①：Oリングセット

( )：各セット品　　表の数量は1台分を示す。

ポンプ

| | |
|---|---|
| メーカー | ㈱横田製作所 |
| 型式 | UEN-0520 |
| 修理台数 | 2台 |

モーター

| | |
|---|---|
| メーカー | 三菱電機（株） |
| 三相誘導電動機 SF-JR形　5.5kW 4P | |

修理内容

ﾎﾟﾝﾌﾟ及び電動機の分解整備を行い、図示する部品を取り替える。

機器の組み立て後、芯出し、オイル交換（潤滑油支給）、試運転調整を行う。

整備前後の振動測定、温度測定、塗装のタッチアップを行う。

□ 取替部品を示す。

| 図番 | 修理名 | 図面名称 | 設計 | | 場長 | 次長 | | 設計 | | |
|---|---|---|---|---|---|---|---|---|---|---|
| 11－10 | 中工場ポンプ修理 | 放流ポンプ　外形図　構造図<br>NS | 8年11月 | 広島市環境局<br>環境施設部中工場 | | | | | | 令和8年度 |

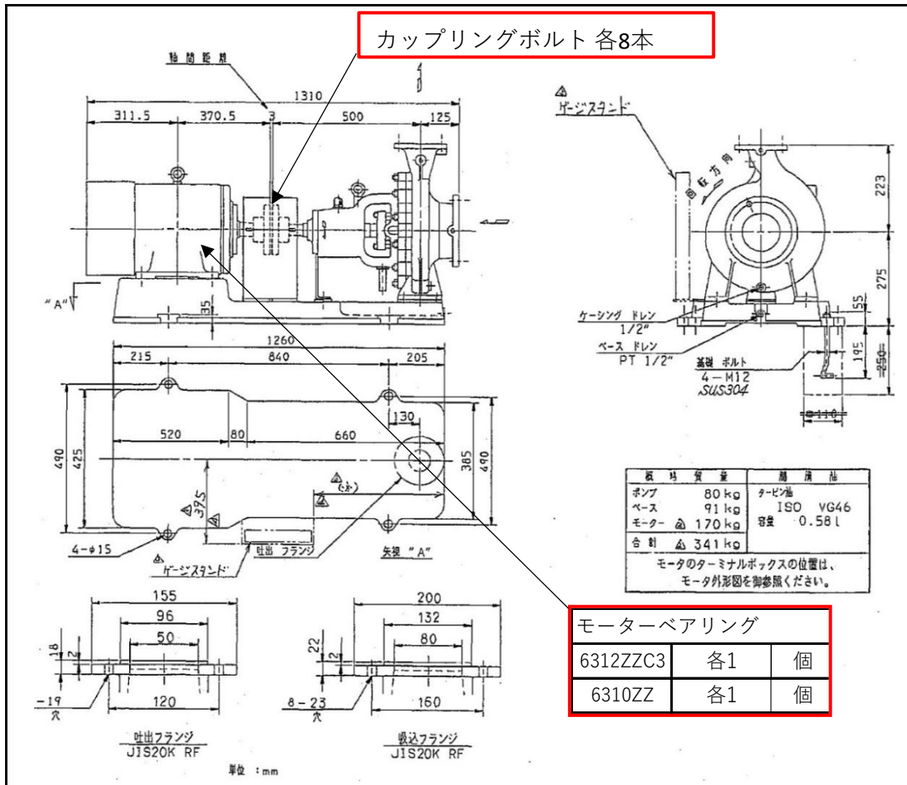


| 質量 | | 潤滑油 |
|---|---|---|
| ポンプ | 80 kg | タービン油 |
| ベース | 91 kg | ISO VG46 |
| モーター | 170 kg | 容量 0.58 l |
| 合計 | 341 kg | |

モーターのターミナルボックスの位置は、モータ外形図を御参照ください。

| モーターベアリング | | |
|---|---|---|
| 6312ZZC3 | 各1 | 個 |
| 6310ZZ | 各1 | 個 |

高温水循環ポンプ　組立図

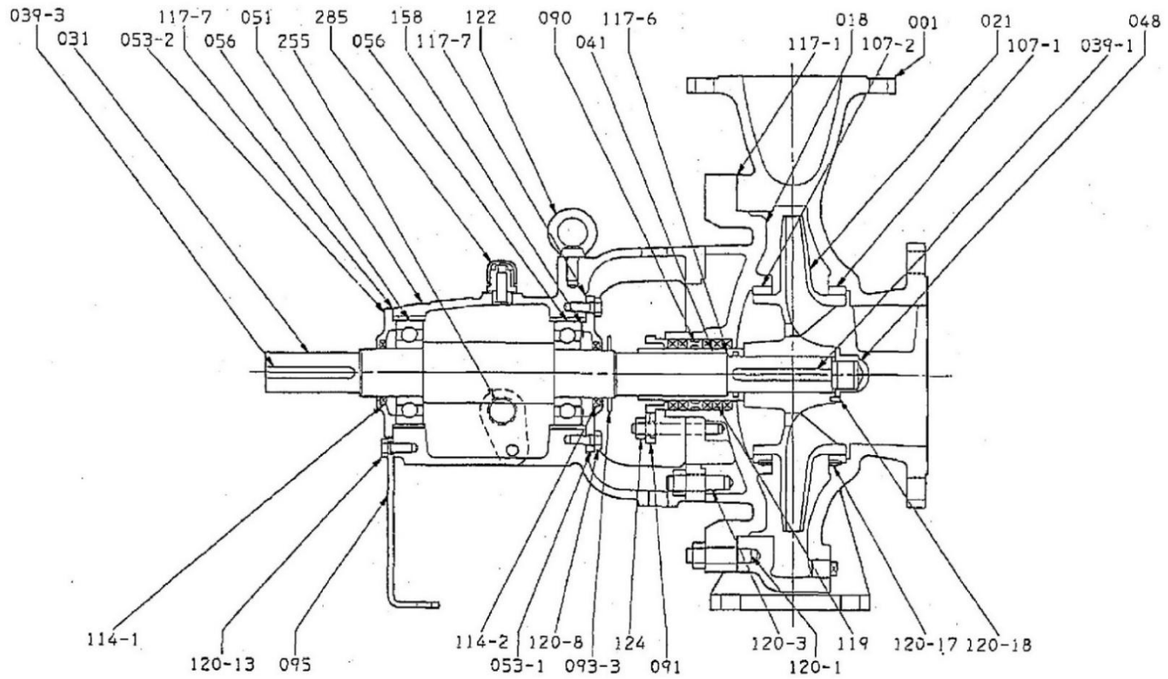


高温水循環ポンプ　構造図

ポンプ

| | |
|---|---|
| メーカー | ㈱荏原製作所 |
| 型式 | 80X50IFWM2524 |
| 修理台数 | 2台 |

モーター

| | |
|---|---|
| メーカー | 三菱電機（株） |
| 三相誘導電動機 SF-JR形　30kW 2P | |

| 番号 | 部品名 | 材料 | 数量 | 備考 |
|---|---|---|---|---|
| 107 | ケースウエアリング | FCD400 | 1 | |
| | | | | |
| 095 | 支柱 | SS400 | 1 | |
| | デフレクタ | | 2 | |
| 091 | パッキン押え | FC150 | 1 | |
| 090 | 封水リング | SUS304 | 1 | |
| 056 | 玉軸受 | | 2 | 6308 |
| 053-2 | 軸受カバー | FC200 | 1 | |
| 053-1 | 軸受カバー | FC200 | 1 | |
| 051 | 軸受員体 | FC200 | 1 | |
| 048 | インペラナット | SUS304 | 1 | |
| 041 | 軸スリーブ | SUS420J1 | 1 | |
| 039-3 | キー | S50C | 1 | |
| 039-1 | キー | SUS316 | 1 | |
| 031 | 主軸 | SUS304 | 1 | |
| 021 | 羽根車 | SCS13 | 1 | |
| 018 | グランドカバー | FCD400 | 1 | |
| 001 | ケーシング | FCD400 | 1 | |

| 番号 | 部品名 | 材料 | 数量 | 備考 |
|---|---|---|---|---|
| 285 | 空気抜 | ポリカーボネイト | 1 | |
| 255 | 油面計 | 合成ゴム/ガラス | 1 | |
| 158 | ウェーブワッシャー | SK5 | 1 | |
| 124 | パッキン押えボルト | SUS403 | 2 | |
| 122 | 吊ボルト | S20C | 1 | |
| 120-18 | セットスクリュー | SUS316 | 1 | |
| 120-17 | セットスクリュー | SUS316 | 4 | |
| 120-13 | ボルト | SS400 | 2 | |
| 120-8 | ボルト | SS400 | 8 | |
| 120-3 | ボルト&ナット | SS400 | 4 | |
| 120-1 | ボルト&ナット | SUS403 | 12 | |
| 119 | グランドパッキン | P#6501L | 5 | |
| 117-7 | カバーパッキン | | 2 | |
| 117-6 | スリーブパッキン | | 1 | |
| 117-1 | ケーシングガスケット | | 1 | |
| 114-2 | オイルシール | SPHC/NBR | 1 | SM40528 |
| 114-1 | オイルシール | SPHC/NBR | 1 | SM40528 |

表の数量は１台分を示す。

修理内容

ポンプ及び電動機の分解整備を行い、図示する部品を取り替える。

機器の組み立て後、芯出し、オイル交換（潤滑油支給）、試運転調整を行う。

整備前後の振動測定、温度測定、塗装のタッチアップを行う。

□ 取替部品を示す。

| 図番 | 修理名 | 図面名称 | 設計 | | 場長 | 次長 | | 設計 | | |
|---|---|---|---|---|---|---|---|---|---|---|
| １１－１１ | 中工場ポンプ修理 | 高温水循環ポンプ　外形図　構造図<br>NS | ８年１１月 | 広島市環境局<br>環境施設部中工場 | | | | | | 令和８年度 |